Installation and Maintenance Guide

Oras Aventa

Water Is Worth Loving.

GB Thank you for selecting an Oras product. This installation and maintenance guide will introduce you to the installation, functions, and use of the faucet. Please read the guide carefully before installation, and keep it on hand for any potential future maintenance. If an operating malfunction or fault appears in your faucet, a plumbing professional is your best source of assistance. Information on cleaning the faucet, conditions of use, and warranty terms is available in the brochure that came with your product: "Important notes on Oras products".

CZ Děkujeme za výběr produktu Oras. Tento návod pro instalaci a údržbu Vás provede montáží, funkcí a použitím vodovodní baterie. Prosíme čtětě návod pozorně ještě před montáží samotné baterie a uschovejte pro případ možné další údržby. V případě výskytu jakýchkoli problémů s Vaší baterií je profesionální instalatér nejlepší možnou volbou pro asistenci při řešení těchto problémů. Informace jak čistit, používat vodovodní baterii a záruční podmínky jsou uvedeny v brožuře „Imortant notes on Oras products", která Vám je dodána zároveň s výrobkem Oras.

DE Vielen Dank, dass Sie sich für ein Oras Produkt entschieden haben. Dieser Wartungs- und Installationshandbuch gibt Ihnen Informationen über die Installation, Funktion und Handhabung der Armatur. Bitte lesen Sie sich vor der Installation der Armatur diese Anleitung genau durch und verwahren Sie diese für evtl. zukünftige Wartungen auf. Bei einer Fehlfunktion der Armatur ist Ihr Fachhandwerker der beste Ansprechpartner. Informationen zur Reinigung, Handhabung sowie Garantie können Sie dem Prospekt „Important notes on Oras products" (Wichtige Informationen über Oras Produkte) entnehmen, der Ihrer Armatur beiliegt.

DK Tak fordi du valgte et Oras produkt. Denne installations- og vedligeholdelses guide vil guide dig gennem installationen, funktionerne og brugen af armaturet. Læs venligst denne guide igennem inden installationen og gem den til senere brug. Hvis der mod forventning skulle opstå problemer med armaturet, er den bedste løsning at kontakte en autoriseret VVS installatør. Information om rengøring og brug af armaturet samt garantivilkår findes i brochuren der fulgte med dit armatur: "Important notes on Oras products".

EE Täname, et valisite Orase toote. Käesolev paigaldus- ja hooldusjuhend tutvustab Teile segisti paigaldamist, tööpõhimõtteid ning kasutamist. Palume Teil enne segisti paigaldamist käesoleva juhendiga hoolikalt tutvuda ning säilitada see võimalike tulevaste hoolduste tarbeks. Häirete korral segisti töös soovitame Teil pöörduda ala asjatundja poole. Info segisti puhastamise, kasutamise ja garantiitingimuste kohta leiate segistiga kaasasolevast brošüürist "Important notes on Oras products".

ES Gracias por seleccionar un producto de Oras. Esta guía de instalación y de mantenimiento le dará a conocer la instalación, las funciones y el uso de la grifería. Por favor, lea la guía cuidadosamente antes de la instalación, y téngala a mano para cualquier mantenimiento que tuviera que realizar en un futuro potencial. Si un mal funcionamiento o defecto de funcionamiento apareciera en su grifo, un profesional instalador es su mejor fuente de asistencia. Información sobre la limpieza del grifo, las condiciones de uso y condiciones de la garantía está disponible en el folleto que acompaña al producto: "Notas importantes sobre los productos Oras".

FI Kiitos, että valitsitte Oras tuotteen. Tämä asennus- ja huolto-ohje tutustuttaa teidät hanan asennukseen, toimintaan ja käyttöön. Lukekaa ohje huolellisesti ennen asennusta. Säästäkää ohje mahdollisia myöhempiä huoltotoimenpiteitä varten. Mikäli hanassanne ilmenee jokin toimintahäiriö tai vika, LVI-asiantuntija pystyy antamaan parhaan mahdollisen avun. Hanan puhdistuksesta, käyttöolosuhteista ja takuuehdoista voit lukea tuotteen mukana tulleesta "Important notes on Oras products" -vihkosesta.

FR Merci d'avoir choisi un produit Oras. Veuillez lire attentivement cette notice, afin de vous familiariser avec l'utilisation et les fonctions de l'appareil. Conservez ce document, afin, le cas échéant, de pouvoir à nouveau le consulter.En cas de problème, votre plombier est votre meilleur atout. Vous trouverez dans la brochure des informations pour le nettoyage du produit, les garanties, sous la rubrique « notice importante sur les produits Oras ».

IT Grazie per aver scelto un prodotto Oras. Il manuale di installazione e manutenzione vi introdurrà all'installazione, alle funzioni,ed all'uso del rubinetto. Si prega di leggere attentamente il manuale prima dell'installazione, e tenerlo a portata di mano per qualsiasi intervento di manutenzione futura. Se si manifesta un malfunzionamento di esercizio o difetto sul vostro rubinetto, un idraulico professionista è la migliore fonte di assistenza. Informazioni sulla pulizia del rubinetto, le condizioni d'uso e condizioni di garanzia sono disponibili nella brochure in dotazione con il prodotto: "Note importanti per i prodotti Oras".

LT Ačiū, kad pasirinkote "Oras" gaminį. Šis instaliavimo ir eksploatavimo vadovas supažindins jus su maišytuvo instaliavimu, funkcijomis ir naudojimo ypatybėmis. Prašome dėmesingai perskaityti šį vadovą prieš gaminio instaliavimą ir laikyti jį prieinamoje vietoje galimam aptarnavimo atvejui. Jeigu eksploatacijos metu atsirastų gaminio sutrikimų ar defektų geriausias jūsų patarėjas būtų profesionalus santechnikas. Informaciją apie gaminio valymą, naudojimo ir garantinio aptarnavimo sąlygas atrasite prie gaminio pridėtoje brošiūroje „Svarbūs „Oras" gaminių priežiūros nurodymai".

LV Paldies, ka izvēlējāties Oras produktus. Šis uzstādīšanas un apkopes ceļvedis iepazīstina ar jaucējkrānu uzstādīšanu, darbību un lietojamību. Lūdzu uzmanīgi izlasiet ceļvedi pirms darbu uzsākšanas un saglabājiet to kā izziņas avotu apkopes darbu veikšanai nākotnē. Profesionāls santehniķis būtu labākais atbalsts gadījumos, ja jaucējkrānā rodas funkcionāli traucējumi. Jaucējkrāna tīrīšanas un lietošanas norādījumi, garantijas noteikumi ir pieejami jūsu produktam pievienotā brošūrā „Svarīgi norādījumi par Oras jaucējkrānu apkopi".

NL Dank u wel voor het kiezen van een Oras product. Deze installatie- en onderhoudsgids zal u de weg wijzen voor installatie, functies en gebruik van de kraan. Gelieve de handleiding aandachtig te lezen alvorens installatie, en houdt het bij de hand voor toekomstig onderhoud. Wanneer er een gebruiksprobleem of fout in uw kraan merkbaar wordt, dan is een professionele loodgieter de aangewezen hulp. Informatie over hoe de kraan te poetsen, gebruiksvoorwaarden, en garantievoorwaarden is terug te vinden in de brochure die met uw kraan werd opgestuurd:"belangrijke nota's over Oras producten".

NO Tusen takk for at du valgte et produkt fra Oras. Denne installasjons- og monteringsveilederen forteller deg hvordan dette produktet installeres, fungerer og brukes. Vær vennlig å les veilederen før du installerer produktet. Ta vare på veiledningen til evt. senere bruk. Hvis du oppdager feil ved produktet, bør du tilkalle rørlegger. Informasjon om rengjøring av produktet, bruksområder og garanti er tilgjengelig i heftet som lå sammen med produktet: "Viktige bemerkninger om Orasprodukter"

PL Dziękujemy za wybór produktów Oras. Przedstawiamy instrukcję instalacji i konserwacji, która zawiera wskazówki odnośnie instalacji, funkcjonalności oraz użytkowania baterii Oras. Prosimy przeczytać uważnie instrukcję przed instalacją i zachować ją dla potrzeb przyszłej konserwacji. W razie awarii podczas użytkowania lub pojawienia się wady baterii najlepszym źródłem pomocy jest profesjonalny serwis Oras. Informacje dotyczące czyszczenia baterii, sposobu użytkowania oraz warunków gwarancji są dostępne w załączonej do baterii broszurce "Important notes on Oras products".

RO Vă mulţumim pentru alegerea unui produs Oras. Acest ghid de instalare şi întreţinere vă prezintă modalitatea de instalare, funcţiile şi modul de exploatare a bateriei. Parcurgeţi cu atenţia acest ghid înainte de instalare şi păstraţi-l la îndemână pentru efectuarea potenţialelor operaţiuni ulterioare de întreţinere. În situaţia în care, pe parcursul exploatării bateriei, apare o disfuncţionalitate sau o defecţiune, cea mai bună sursă de asistenţă o reprezintă un instalator profesionist. Informaţii referitoare la curăţirea bateriei, condiţiile de exploatare şi termenii de garanţie puteţi consulta în broşura "Note importante referitoare la produsele Oras", care v-a fost livrată împreună cu produsul pe care l-aţi achiziţionat.

RU Благодарим Вас за выбор продукции Орас. Из этой инструкции Вы узнаете о функциях смесителя и о порядке его установки и эксплуатации. Пожалуйста, внимательно прочитайте эту инструкцию перед установкой смесителя, и держите её под рукой на случай возникновения вопросов или необходимости обслуживания смесителя. В случае нарушения работы смесителя рекомендуем Вам обращаться к квалифицированным специалистам. Информация об уходе за смесителем, рекомендациях по его эксплуатации и условиях гарантии изложена в прилагаемой брошюре «Important notes on Oras products».

SE Tack för att du valt en produkt från Oras. Den här installations- och skötselanvisningen kommer att guida dig igenom blandarens installation, funktion och användande. Läs igenom anvisningen noggrant innan installation av blandaren och spara den för eventuella framtida servicebehov. Om ett funktionsfel uppstår bör du vända dig till en professionell hantverkare för hjälp . Allmänna råd angående installation samt information om blandarens användning, rengöring och dess garantivillkor finner du i foldern "important notes on Oras products" som följder med din produkt.

SK Ďakujeme za výber produktu Oras. Tento návod pre inštaláciu a údržbu Vás prevedie montážou, funkciou a použitím vodovodnej batérie. Prosíme čítajte návod pozorne ešte pred montážou samotnej batérie a uschovajte pre prípad možnej ďalšej údržby. V prípade výskytu akýchkoľvek problémov s Vašou batériou je profesionálny inštalatér najlepšou možnou voľbou pre asistenciu pri riešení týchto problémov. Informácie ako čistiť, používať vodovodnú batériu a záručné podmienky sú uvedené v brožúre „Imortant notes on Oras products", ktorá Vám je dodaná zároveň s výrobkom Oras.

5930

EN 817
I (ISO 3822)
50 - 1000 kPa
0.21 l/s (300 kPa)
285 kPa (0.2 l/s)
max. +80°C

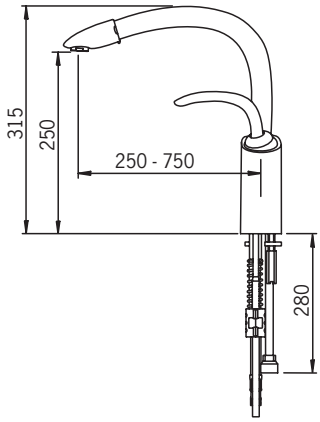

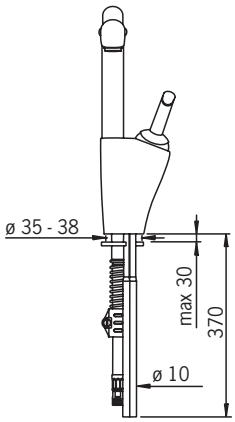

VA 1.42/18859
STF VTT-RTH_00098-11
Sintef Nr. 0986

5930F

EN 817
II (ISO 3822)
50 - 1000 kPa
0.19 l/s (300 kPa)
330 kPa (0.2 l/s)
max. +80°C

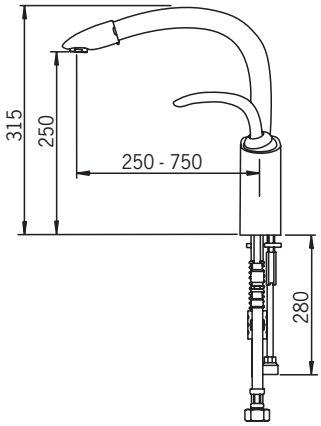

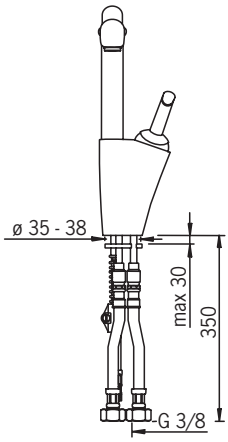

VA 1.42/18859
STF VTT-RTH-00098-11

5932

EN 817
I (ISO 3822)
50 - 1000 kPa
0.21 l/s (300 kPa)
285 kPa (0.2 l/s)
max. +80°C

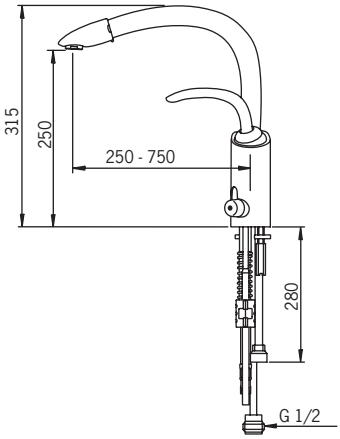

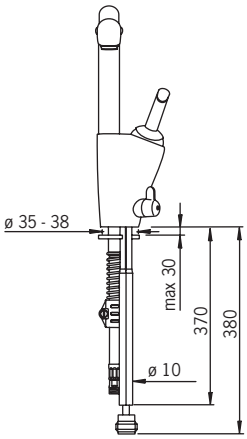

VA 1.42/18859
STF VTT-RTH_00098-11
Sintef Nr. 0986

5932F

EN 817
I (ISO 3822)
50 - 1000 kPa
0.19 l/s (300 kPa)
330 kPa (0.2 l/s)
max. +80°C

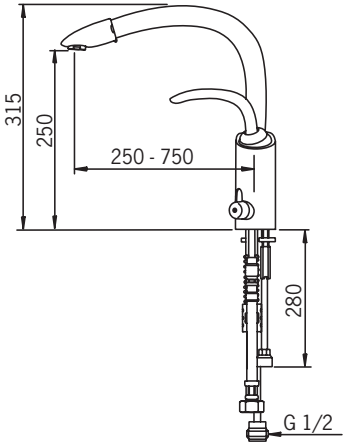

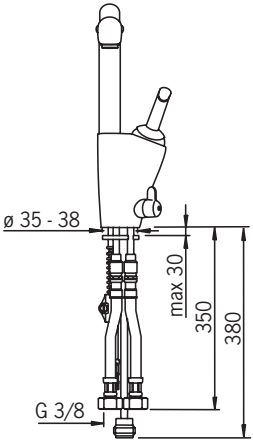

VA 1.42/18859
STF VTT-RTH-00098-11

Installation

CZ	Montáž	**FI**	Asennus	**LV**	Montāža	**RO**	Instalare
DE	Montage	**FR**	Installation	**NL**	Installatie	**RU**	Установка
DK	Installation	**IT**	Montaggio	**NO**	Montering	**SE**	Installation
EE	Paigaldus	**LT**	Montavimas	**PL**	Instalacja	**SK**	Inštalácia
ES	Montaje						

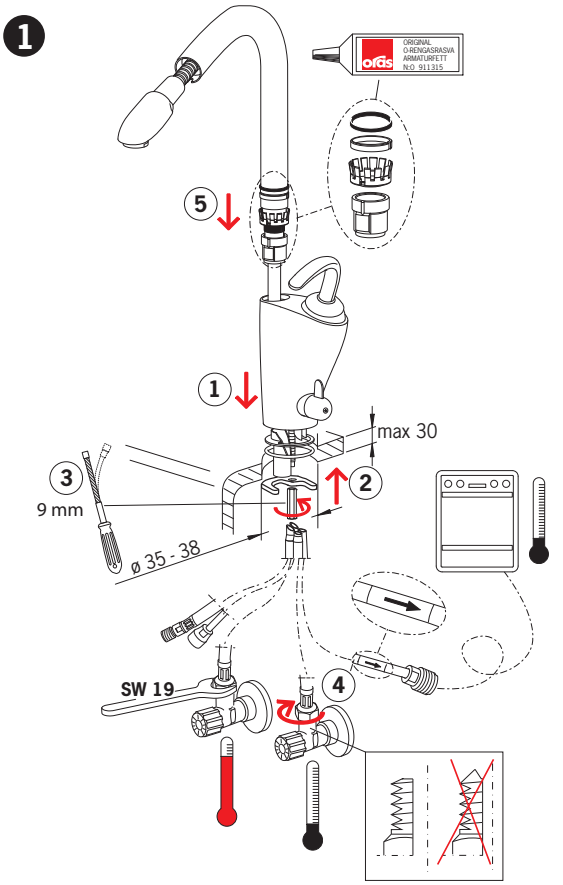

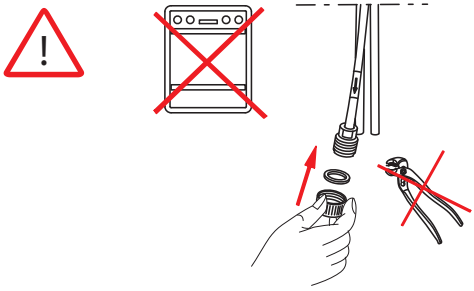

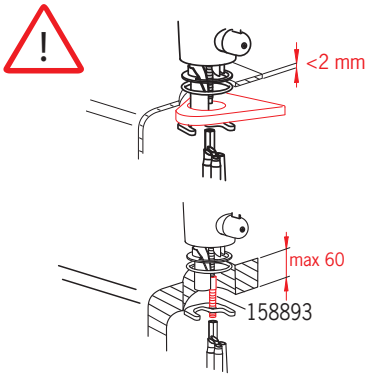

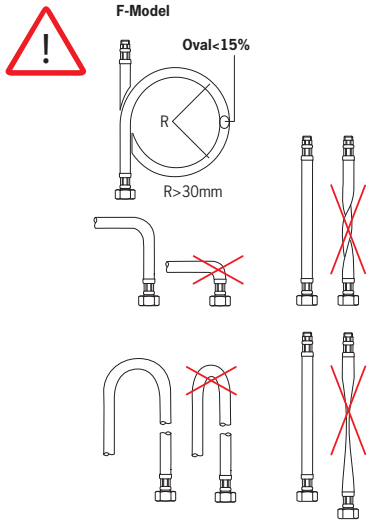

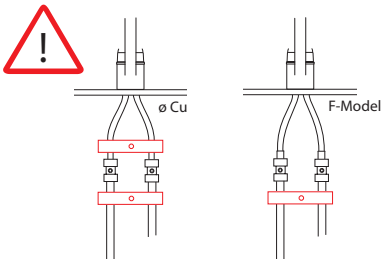

Installation

CZ	Montáž	**FI**	Asennus	**LV**	Montāža	**RO**	Instalare
DE	Montage	**FR**	Installation	**NL**	Installatie	**RU**	Установка
DK	Installation	**IT**	Montaggio	**NO**	Montering	**SE**	Installation
EE	Paigaldus	**LT**	Montavimas	**PL**	Instalacja	**SK**	Inštalácia
ES	Montaje						

2

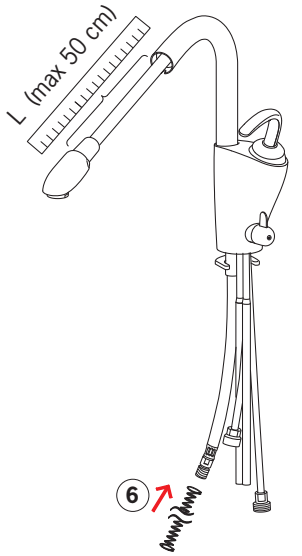

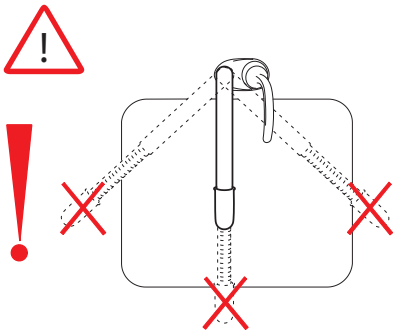

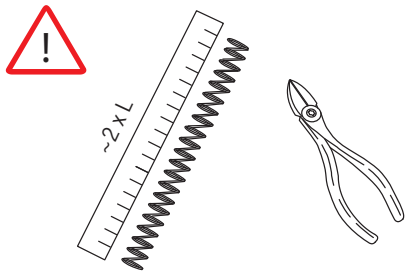

3

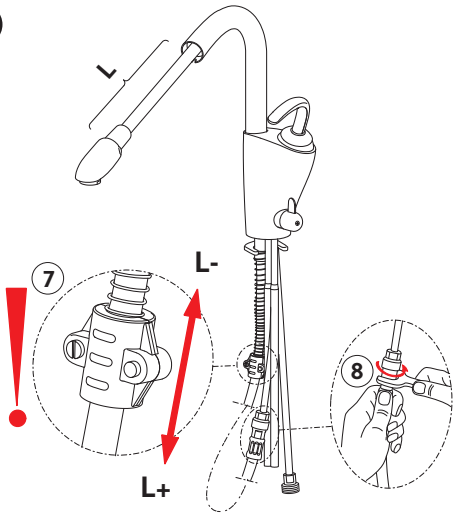

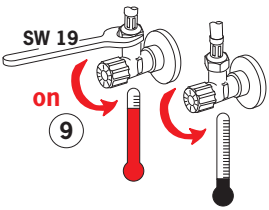

Operation

CZ Funkce
DE Funktion
DK Betjening
EE Toimimine
ES Servicio
FI Toiminta
FR Utilisation
IT Funzionamento
LT Veikimo principas
LV Darbības princips
NL Bediening
NO Funksjon
PL Działanie
RO Funcţionare
RU Принцип действия
SE Funktion
SK Prevádzka

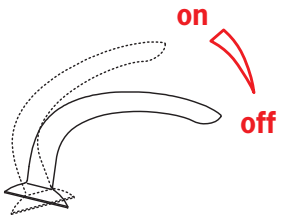

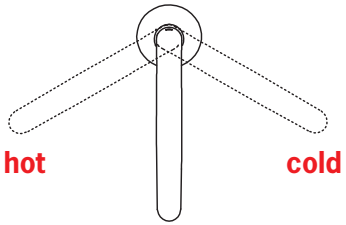

To change the spout's swing angle

CZ Výmìna výtokového ramene
DE Den Schwenkbereich des Auslaufs ändern
DK Ændring af tudens svingradius
EE Jooksutoru pöördumisnurga muutmine
ES Variazione del raggio d'azione della bocca
FI Juoksuputken kääntymiskulman muuttaminen
FR Changement de la rotation du bec
IT Per modificare l'angolo di rotazione della bocca
LT Snapelio posûkio kampo pakeitimas
LV Iztekas pagrieziena leņķa maiņa
NL Om de draaihoek van de uitloop te wijzigen
NO Begrensning av tutens svingutslag
PL W celu zmiany konta obrotu wylewki
RO Modificarea unghiului de rotaţie a pipei
RU Изменение угла поворота излива
SE Ändring av utloppspipens svängradie
SK Možnost změny velikosti úhlu otáčení výtokového ramene

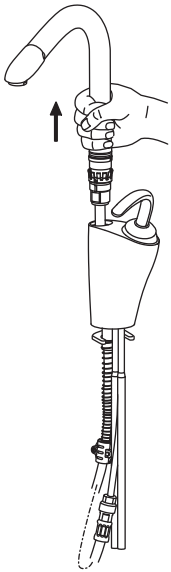

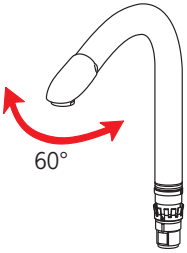

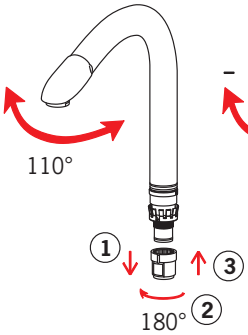

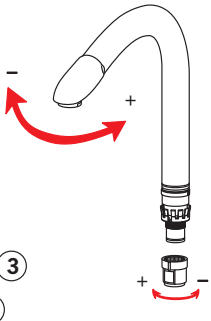

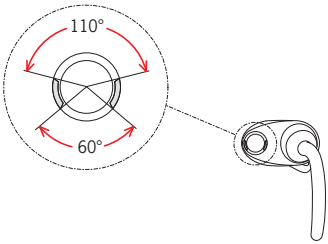

To change the cartridge

CZ Výměna kartuše
DE Ein- und Ausbau der Kartusche
DK Udskiftning af reguleringskassette (unit)
EE Seadeosa vahetus
ES Montaje del cartucho
FI Säätöosan vaihto
FR Montage et démontage de la cartouche
IT Montaggio della cartuccia
LT Valdančiosios kasetės pakeitimas
LV Regulēšanas mehānisma kasetes maiņa
NL Vervangen van het keramische binnenwerk
NO Skifting av kassett
PL Wymiana modułu sterującego
RO Înlocuirea cartuşului
RU Замена регулировочного блока
SE Byte av kassett
SK Výmena kartuše

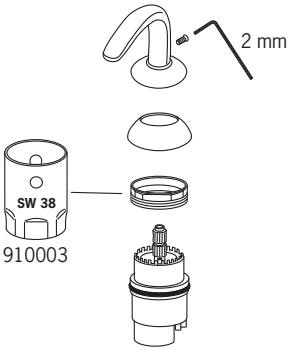

Cleaning the faucet

CZ Čištění baterie
DE Reinigung der Armatur
DK Rengøring af armaturet
EE Puhastamine
ES Limpieza de la grifería
FI Puhdistus
FR Nettoyage du robinet
IT Pulizia della rubinetteria
LT Maišytuvo valymas
LV Krāna tīrīšana
NL Reinigen van de kraan
NO Rengjøring av kranen
PL Czyszczenie baterii
RO Curăţire
RU Чистка смесителя
SE Rengöring av blandarna
SK Čistenie vodovodnej batérie

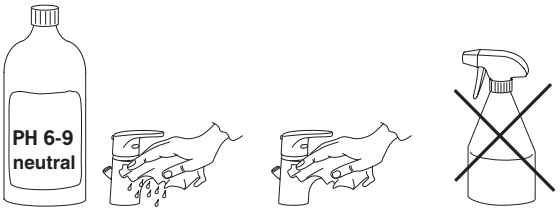

Spare parts

CZ	Náhradní díly	**FI**	Varaosat	**LV**	Rezerves daļas	**RO**	Piese de schimb
DE	Ersatzteile	**FR**	Pièces détachées	**NL**	Reserve-onderdelen	**RU**	Запасные части
DK	Reservedele	**IT**	Pezzi di ricambio	**NO**	Reservedeler	**SE**	Reservdelar
EE	Varuosad	**LT**	Atsarginės dalys	**PL**	Części zamienne	**SK**	Náhradné diely
ES	Piezas de recambio						

5930, 5930F

1 232210
2 159640V
3 600533V
4 159647V
5 158890
6 158726
7 859103V
8 159607V
9 159648V
10 159693V
11 159639V

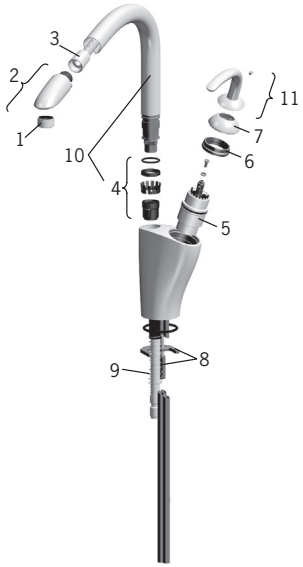

5932, 5932F

1 232210
2 159640V
3 600533V
4 159647V
5 158890
6 158726
7 859103V
8 159607V
9 158203V
10 159643V
11 159648V
12 159693V
13 159639V

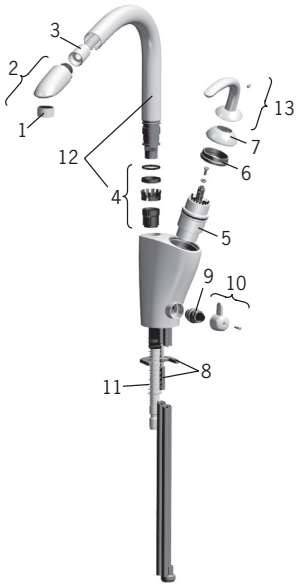

Oras is a significant developer, manufacturer and marketer of sanitary fittings. Since its founding in 1945 the company has introduced high-quality design products featuring user-friendly technical solutions that contribute to savings of water and energy. As early as in the in the 1990s, Oras introduced the first touchless electronic faucets in the market.

Oras is owned by Oras Invest, a family company. In September 2013 Oras acquired Hansa Metallwerke AG, a German faucet manufacturer, with its subsidiaries, and together the companies form the new Oras Group. The head office of the Group is located in Rauma, Finland, and the company's factories are located in Rauma, Burglengenfeld (Germany), Kralovice (Czech Republic) and Olesno (Poland). The Group employs about 1 400 people.

Det Norske Veritas Certification OY/AB certifies that the Quality Management System of Oras Oy in Rauma Finland, conforms to the ISO 9001, the Environmental Management System to the ISO 14001 standard and the Occupational Health and Safety System to the OHSAS 18001 standard. The certificates are valid for development, manufacture, marketing, sales and after sales services of faucets, accessories and valves.

The TÜV CERT Certification Body of TÜV NORD Zertifizierungs- und Umweltgutachter Gesellschaft mbH certifies that the Quality Management System of Oras Olesno Sp. z o.o. in Olesno Poland, conforms to the ISO 9001, the Environmental Management System to the ISO 14001 standard and the Occupational Health and Safety System to the OHSAS 18001 standard. The certificates are valid for manufacture, storage, marketing, sales and after sales services of faucets, valves and accessories.

ORAS GROUP
Isometsäntie 2, P.O. Box 40
FI-26101 Rauma
Tel. +358 2 83 161
Fax +358 2 831 6300
Info.Finland@oras.com
www.oras.com

www.oras.com

945978/03/14