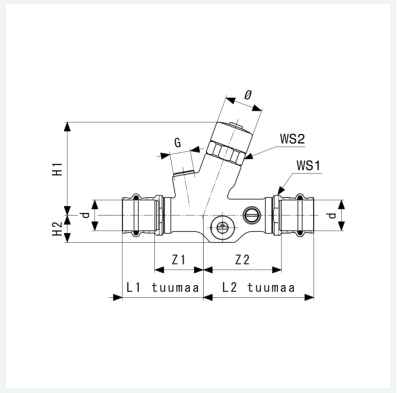
Ø
G
WS2
WS1
H1
H2
d
d
Z1
Z2
L1 tuumaa
L2 tuumaa