Mora Temp

Art.nr: 140200 **RSK:** 8126484
Utförande: Krom, 020

- **Utgått 2014-04**
- Utsprång med väggbricka 50 mm
- Återströmningsskydd enligt EU-standard SS-EN 1717

Unika egenskaper

SundaHus C-

PRODUKTBESKRIVNING

Mora Temp

Art.nr: 140200 **RSK:** 8126484

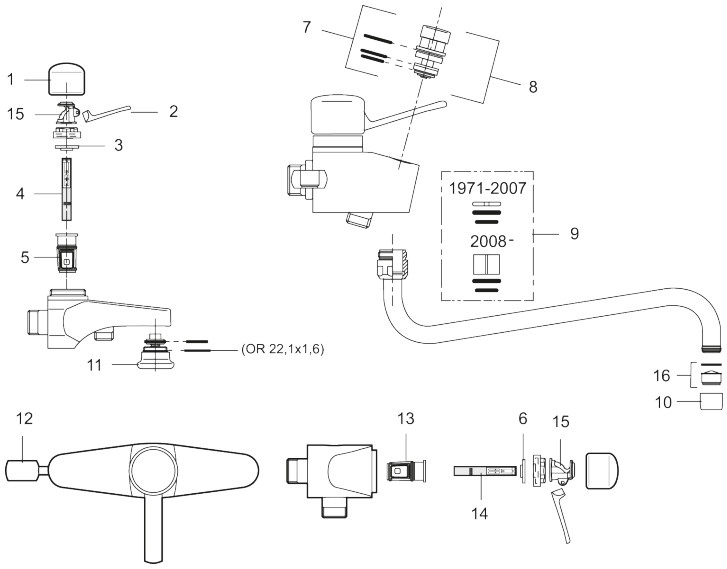

Reservdelslista

NR.	ART.NR	RSK	BESKRIVNING
	109122.AE	8295325	Inloppsnippel till Mora Temp 40 cc
	129342.AE		Filterpackning 3/4 till 150 cc
1	209443.AE	8346475	Huv Mora Temp ESS, krom
2	209421.AE	8346468	Spak Mora Temp
3	209095.AE	8345140	Skållningsskydd, 90°
4	109238.AE	8938141	Kolv 030 (till badkarsblandare), 1-pack
5	109245.AE	8938116	Ventilhylsa
6	209405.AE	8345141	Skållningsskydd m broms, 120°
7	709993.AE		Packningssats till 709713.AE
8	709713.AE	8344841	Tryckomkastare kar och dusch
9	851300.AE	8938220	Packningssats för svängpip
10	131410.AE	8281509	Hylsa M22 inv.
11	459202.AE	8344836	Omkastare
12	130424.AE	8186700	Handduschhållare Mora Ready för 160 cc-blandare
13	209098.AE	8938115	Ventilhylsa
14	209406.AE	8938105	Kolv 020 (till duschblandare)
15	209201.AE	8295319	Spakfäste, komplett
16	131400.AE	8281495	Strålsamlarinsats, 11–15 l/min vid 3 bar