MORA INXX II sharp, small tvättställsblandare

INXX II tvättställsblandare finns i tre olika höjder där small är en låg blandare anpassad för mindre handfat. Med den moderna hållbara nyansen polerad mässing och tvättställsblandarens raka karaktär med lång pip och lutande munstycke – gör INXX II sharp både snygg och bekväm att använda. Blandaren är testad och godkänd utifrån de byggregler som finns och är energieffektiv, vilket innebär att den ger en lägre vatten- och energiförbrukning utan att ge avkall på komforten. Bottenventil finns som tillbehör i samma nyans.

Om serien

INXX II är en elegant och tidlös serie i en palett av noga utvalda nyanser. Kombinationen av hög kvalitet, sober design och skön komfort gör den till den ultimata serien.

Art.nr: 273003.60CA **RSK:** 8278262 **Flöde 3 bar:** 4,5 l/min
Utförande: Polerad mässing PVD

Unika egenskaper

Accepterad monteringsanvisning 2021:1 | Energiklass | Bedömd | SundaHus C-

Skyddsmodul AA

- Keramisk tätning
- Omställbar flödesbegränsning och temperaturspärr
- Eco (energi- och vattenbesparande konstantflödesstrålsamlare, 5 l/min vid 2–6 bar)
- Flexibla anslutningsrör i metallomspunnen Soft PEX®, lekande G3/8
- Hålmått Ø34-37 mm

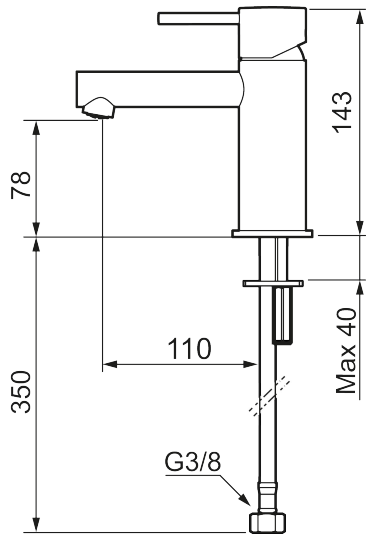

PRODUKTBESKRIVNING

MORA INXX II sharp, small tvättställsblandare

INXX II tvättställsblandare finns i tre olika höjder där small är en låg blandare anpassad för mindre handfat. Med den moderna hållbara nyansen polerad mässing och tvättställsblandarens raka karaktär med lång pip och lutande munstycke – gör INXX II sharp både snygg och bekväm att använda. Blandaren är testad och godkänd utifrån de byggregler som finns och är energieffektiv, vilket innebär att den ger en lägre vatten- och energiförbrukning utan att ge avkall på komforten. Bottenventil finns som tillbehör i samma nyans.

Om serien

INXX II är en elegant och tidlös serie i en palett av noga utvalda nyanser. Kombinationen av hög kvalitet, sober design och skön komfort gör den till den ultimata serien.

Art.nr: 273003.60CA **RSK:** 8278262

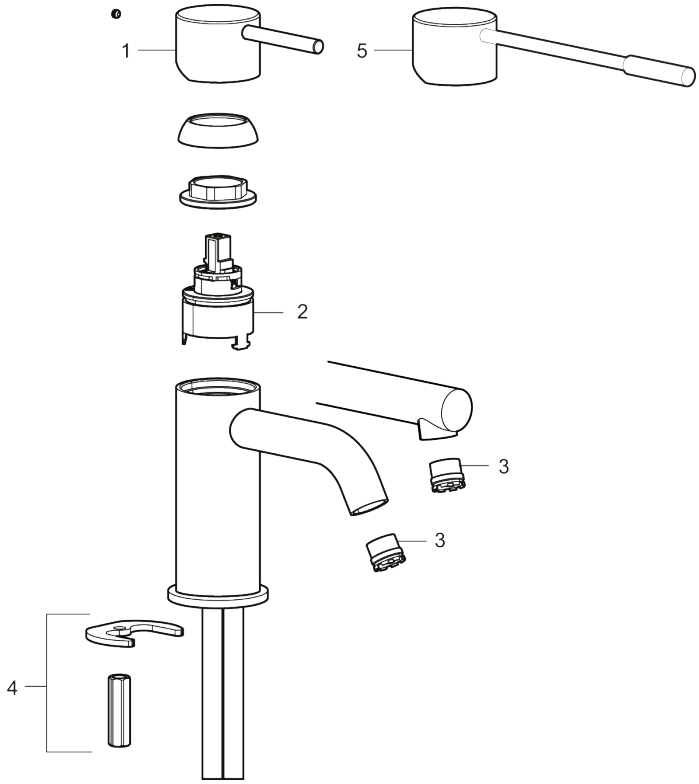

Reservdelslista

NR.	ART.NR	RSK	BESKRIVNING
1	409701.AE	8394076	Spak, komplett, krom
1	409701.12AE	8394077	Spak, komplett, mattsvart
1	409701.22AE	8394078	Spak, komplett, mattvit
1	409701.44AE	8394079	Spak, komplett, mattgrå

NR.	ART.NR	RSK	BESKRIVNING
1	409701.60AE	8394080	Spak, komplett, polerad mässing PVD
1	409701.62AE	8394081	Spak, komplett, borstad mässing PVD
2	409703.AE	8437060	Keramikinsats
3	409706.AE	8281571	Strålsamlare M16,5 utv., 5 l/min vid 2–6 bar
4	209518.AE	8346911	Fästdetaljer
5	409708.AE	8394122	Care-spak, komplett, krom
5	409708.12AE	8394123	Care-spak, komplett, mattsvart
5	409708.22AE	8394124	Care-spak, komplett, mattvit
5	409708.44AE	8394125	Care-spak, komplett, mattgrå
5	409708.60AE	8394126	Care-spak, komplett, polerad mässing PVD
5	409708.62AE	8394127	Care-spak, komplett, borstad mässing PVD