KWC F5L-Mix
Engreppsblandare som stående enhet

Modell-Linie: F5L | F5LM1033
Kranar | Manuella kranar

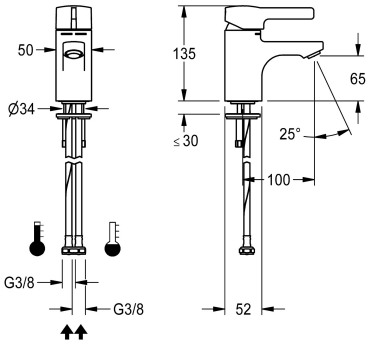

KWC-No.

2030066466

F5L-Mix engreppsblandare som stående enhet DN 15 för tvättanläggningar. Blandarpatron med keramiska skivor och inställbart temperaturreglage med vridskydd. Med förberedelse för hygienenhet (tillval) för automatisk hygienspolning, programstyrd termisk desinfektion och lagring av statistiska data. För anslutning till varm- och kallvatten med slangar inklusive silar. Utförande helt i metall, högblank förkromad mässing. Stöldskyddad strålsamlare, modell SLIM, med integrerad flödesregulator 5,0 l/min. Öppning 100 mm.

Technical Data

ATT-WS-BACKFLOWPREVENTER	Nej
Nedtryckt	Nej
med filter	Ja
Funktionell princip	Manual
ATT-WS-HYGIENE-FLUSH	förberädd
Nominell diameter	DN 15
Inbyggnadsmått	G3-8
ATT-WS-LOCKINGMECHANISM	TOP-NONCERAMIC
Material delar	Mässing
Minimalt flödestryck	1 bar
ATT-WS-POPUPWASTESET	Nej
ATT-WS-ROSETTES	Nej
Ljud isolering	Nej
ATT-WS-SPOUT	FIXED
Sprut kastare	100 mm
yt finish	Förkromad
ATT-WS-SURTREATFIT	POLISHED
ATT-WS-TEMPERATURELIMIT	Ja
terminal för desinfektion	Ja
Typ av montering	TAPHOLE
Typ av operation	Manull operation
Typ av kran	PILLAR-TAB
ATT-WS-VOLFLOWRATE3	0.08 l/s
ATT-WS-WATCON	HOSE
Accentfärg	NONE

KWC F5L-Mix
Engreppsblandare som stående enhet

Modell-Linie: F5L | F5LM1033
Kranar | Manuella kranar

Basfärg	CHROME-GLOSSY

Extratillbehör

Socket for F5L single-lever pillar mixer

2030041325
ACLM1010

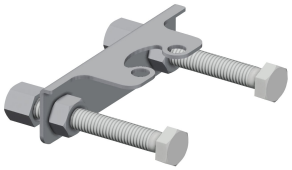

Anti-twist protection

2030041324
ACLM1009

5.0 l/min aerator, angle-adjustable

2030041326
ACXX1002

Hygienenhet för F5L engreppsblandare

2030068985
ACLX1001

Hygienenhet för F5L engreppsblandare

2030068987
ACLX1005

Reservdelar

Mounting key

2030041329
ACXX1003

KWC F5L-Mix
Engreppsblandare som stående enhet

Modell-Linie: F5L | F5LM1033
Kranar | Manuella kranar