Ella Spegelskåp och ljusramp 45

Måttangivelser

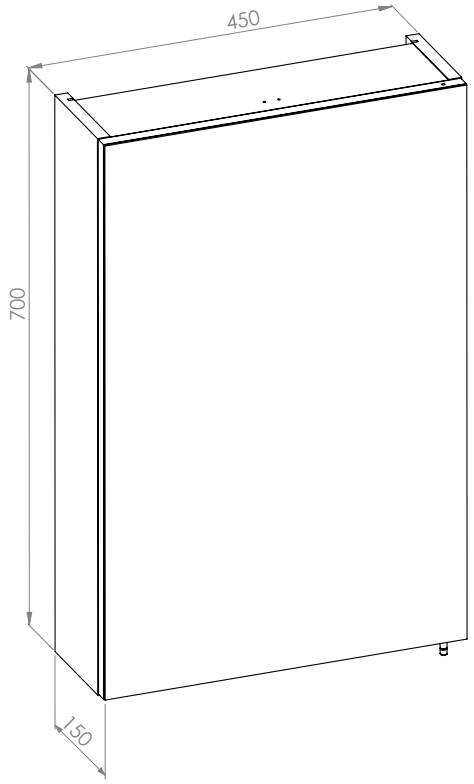

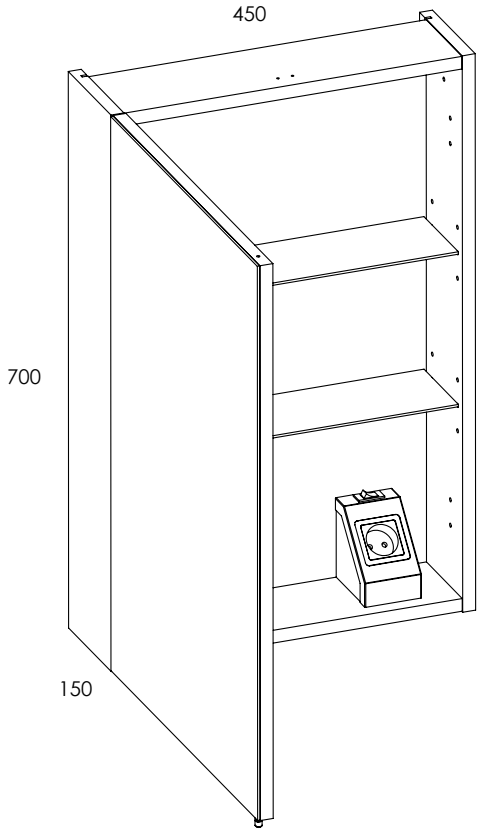

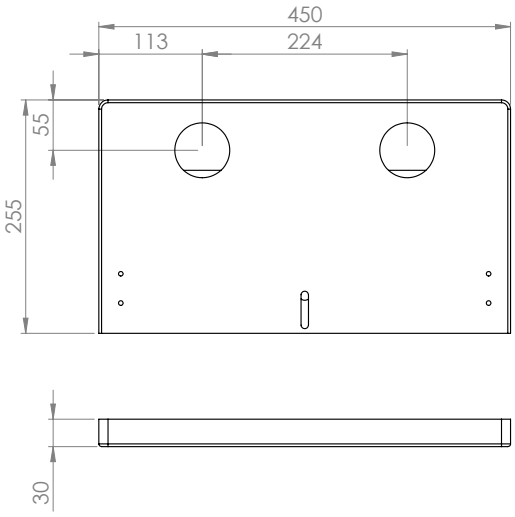

Ella Underskåp och tvättställ 50

Måttangivelser

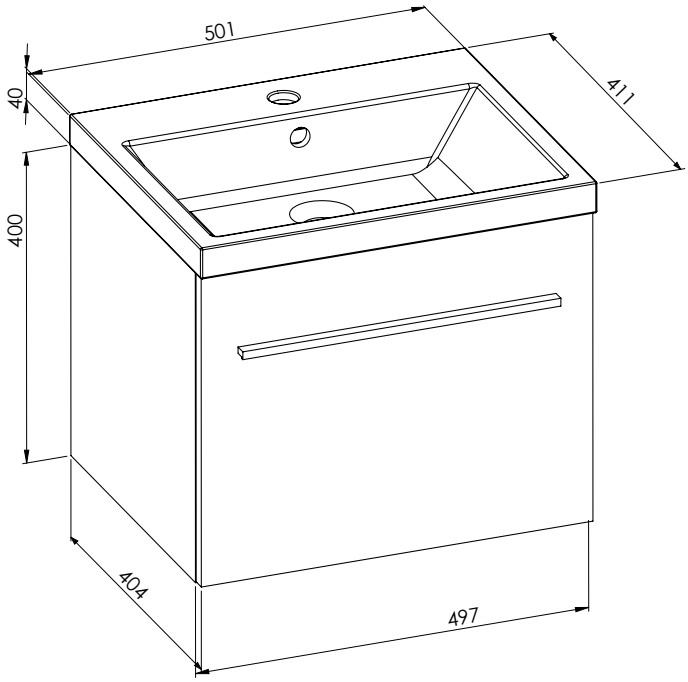

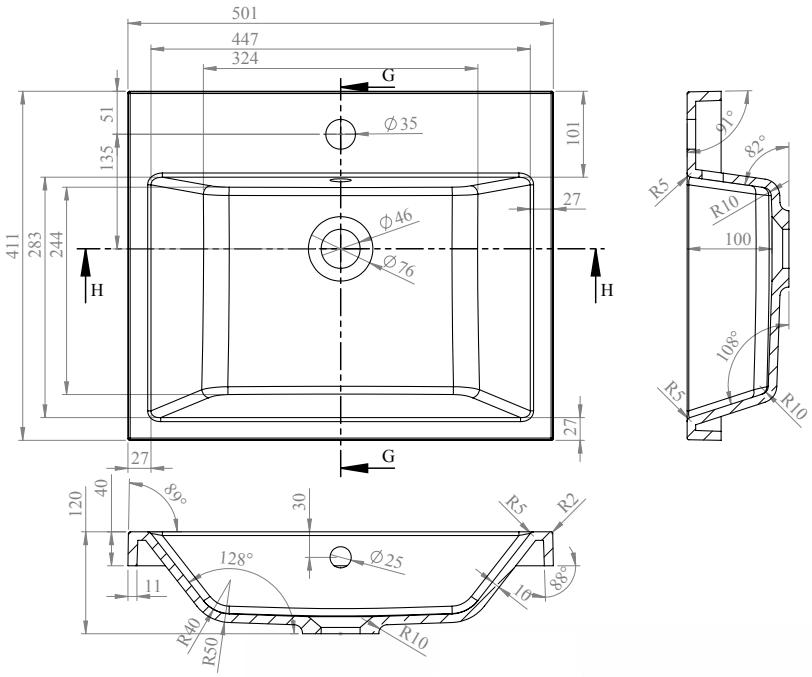

Ella Spegelskåp och ljusramp 60

Måttangivelser

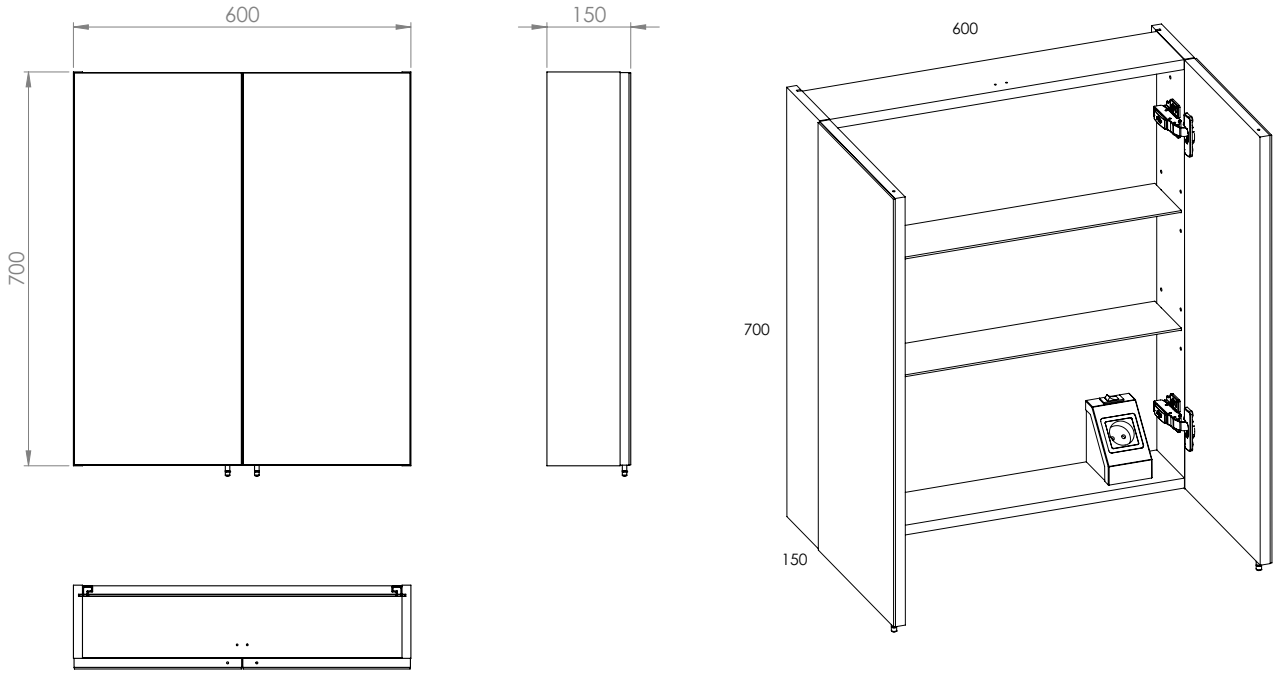

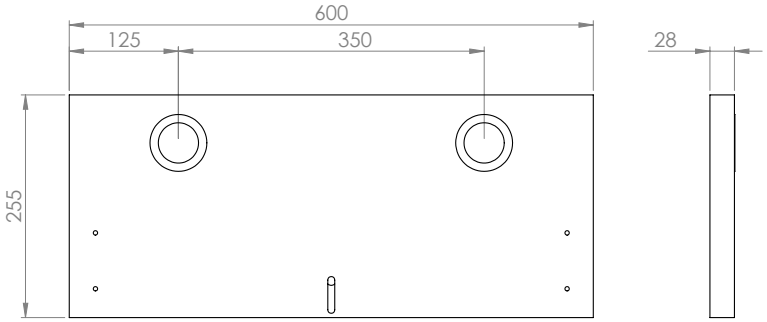

Ella Underskåp och tvättställ 60

Måttangivelser

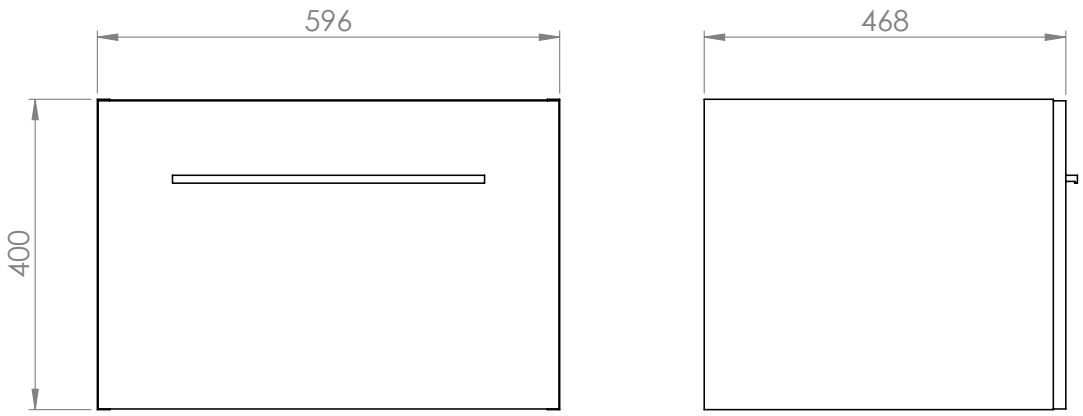

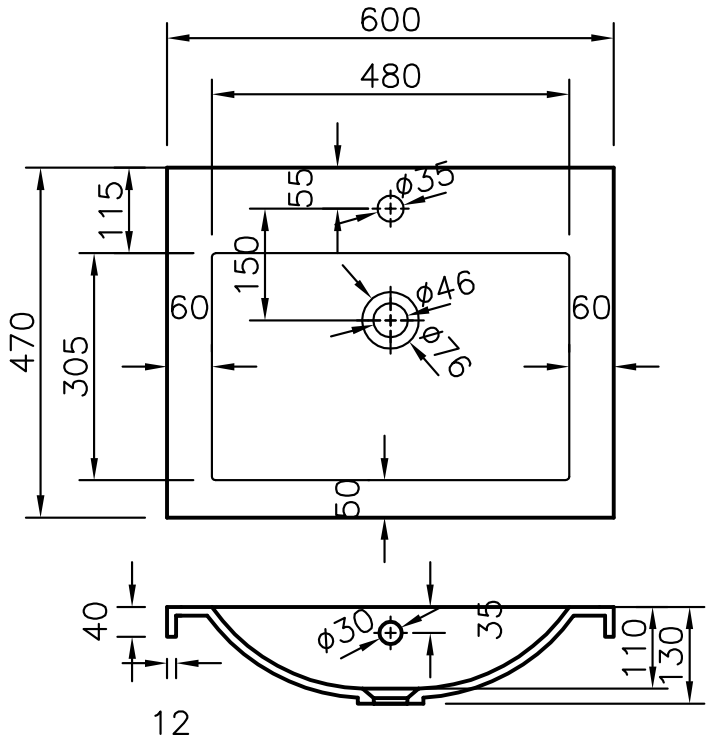

Ella Spegelskåp och ljusramp 90

Måttangivelser

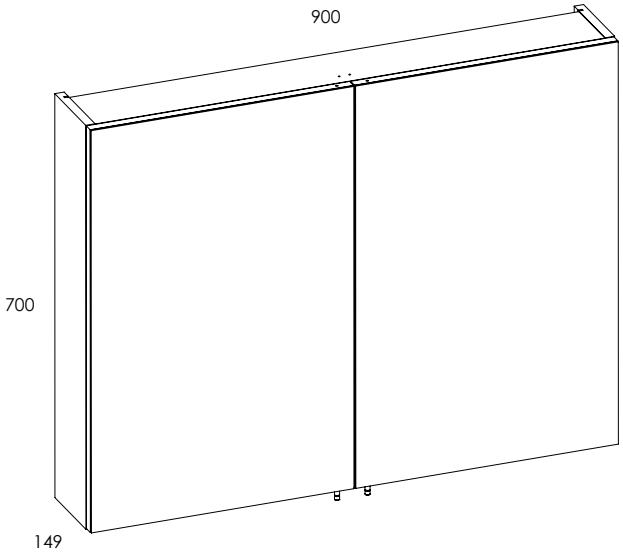

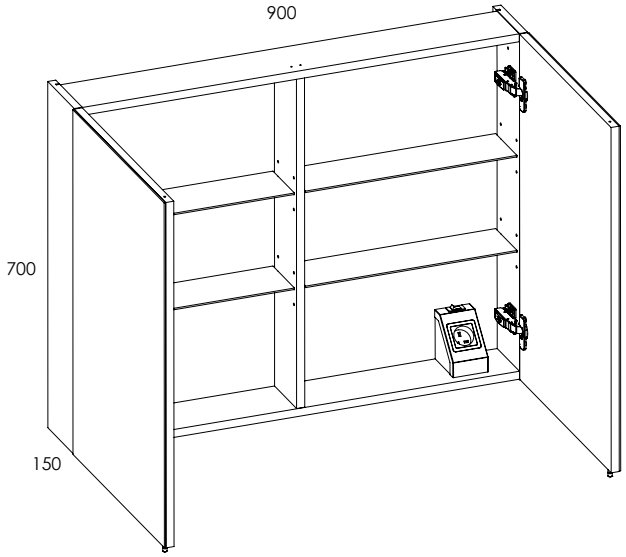

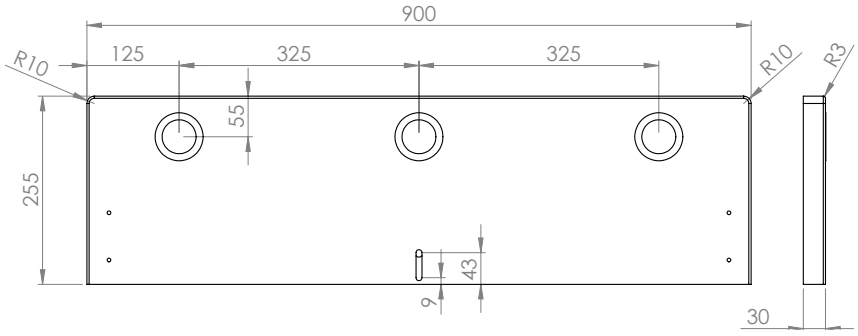

Ella Underskåp och tvättställ 90

Måttangivelser

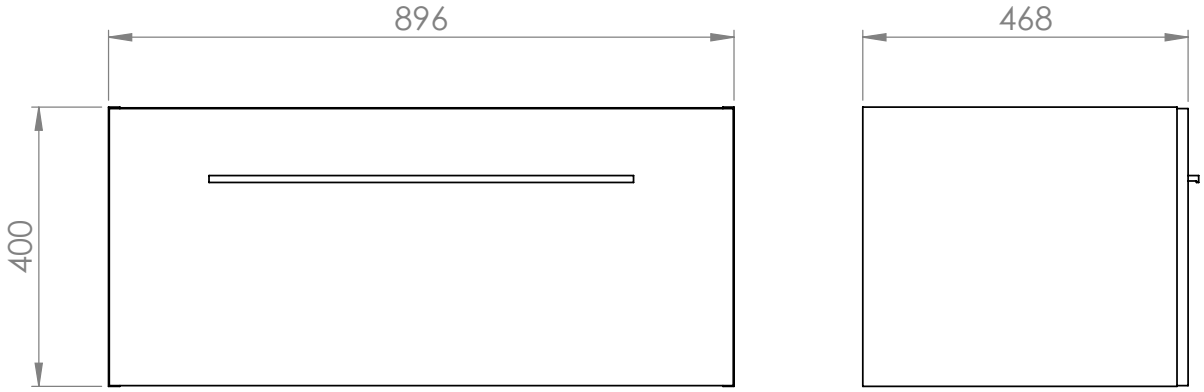

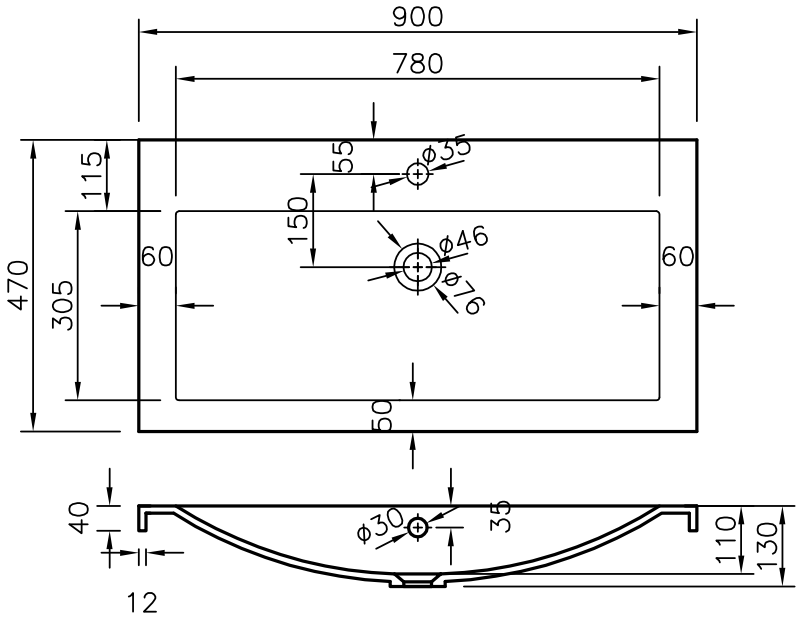

Ella Spegelskåp och ljusramp 120

Måttangivelser

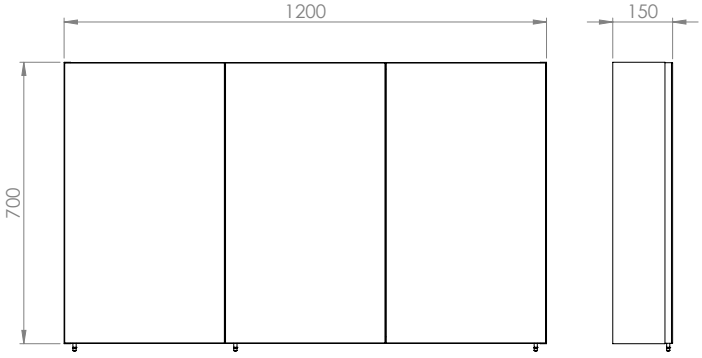

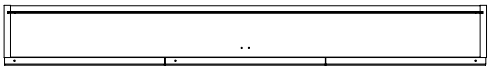

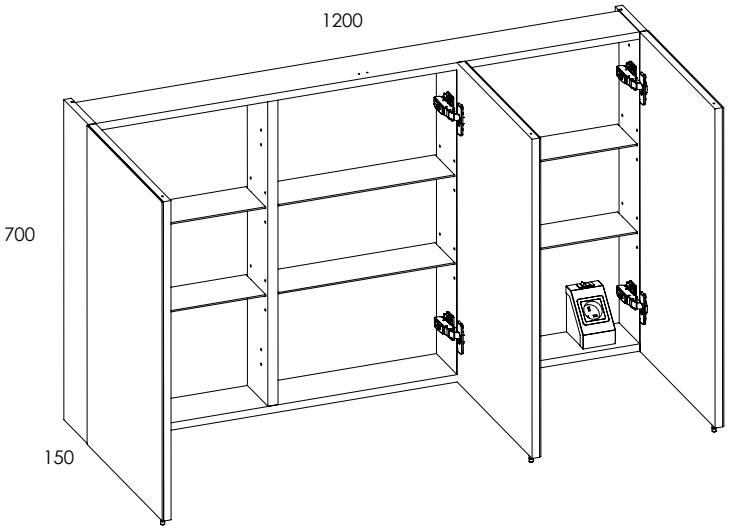

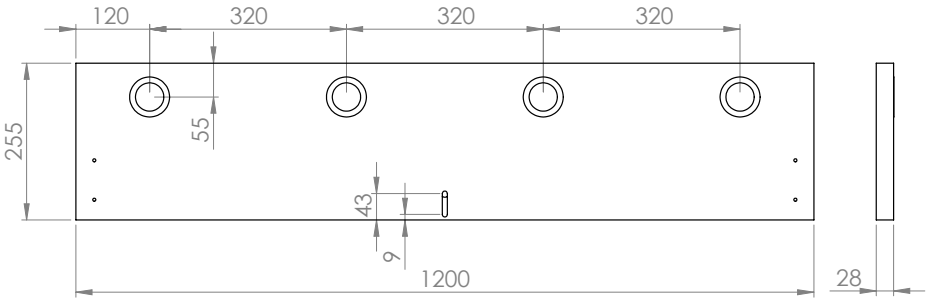

Ella Underskåp och tvättställ 120

Måttangivelser

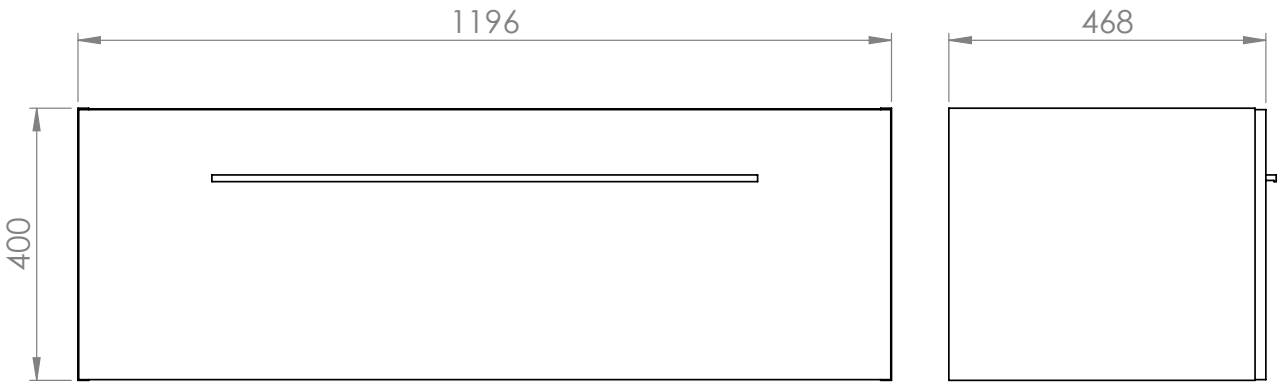

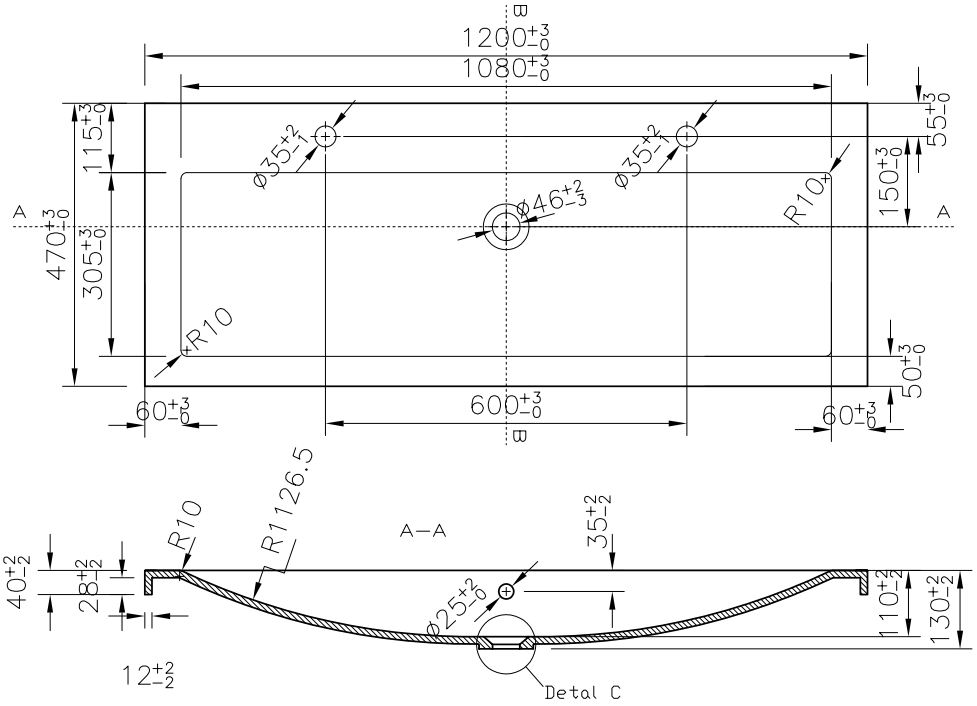

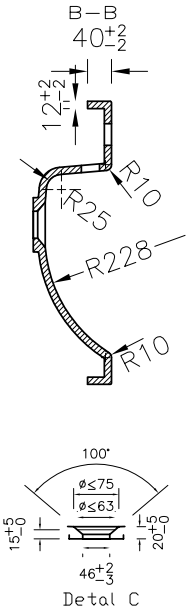

Ella Högskåp
Måttangivelser

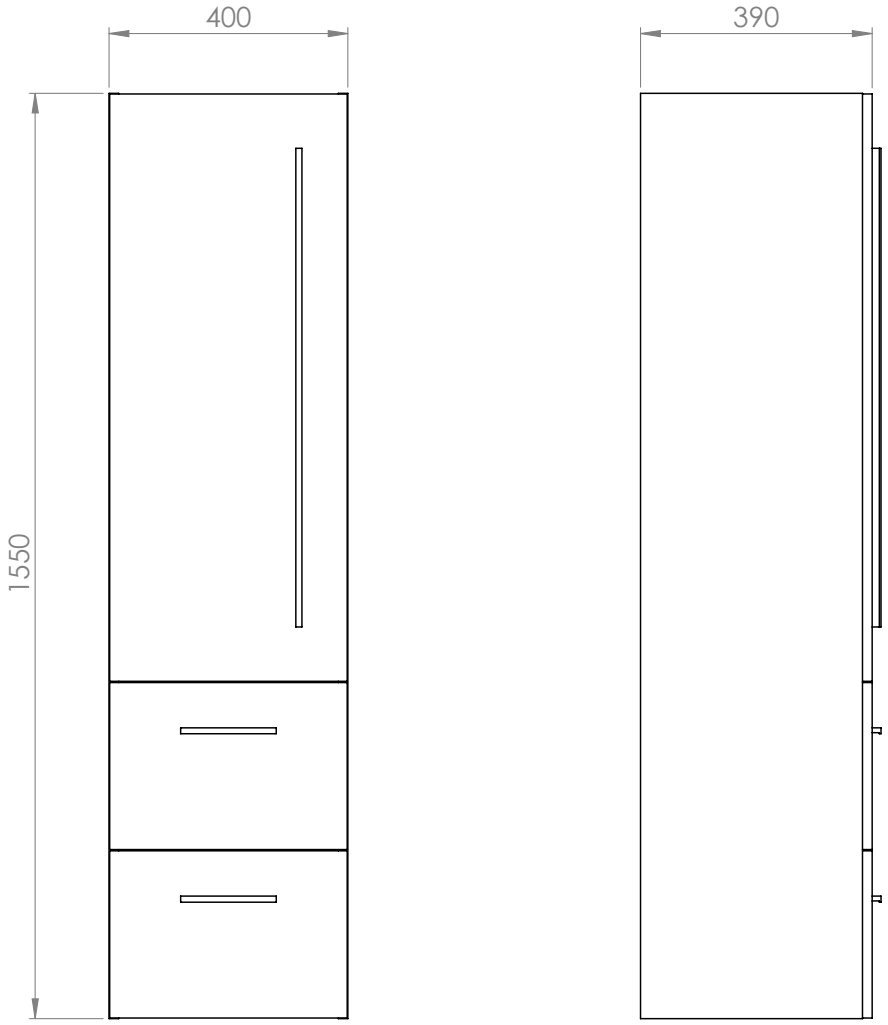

2015 – 019