Varumärke	hansgrohe
Art. Namn	**Activera S** Showerpipe 240 1jet EcoSmart med kartermostat Ecostat Fine
Art. Nr.	28871670
RSK-nr.	8283670
Ytskikt	Matt svart
Pos	1

Produktbild

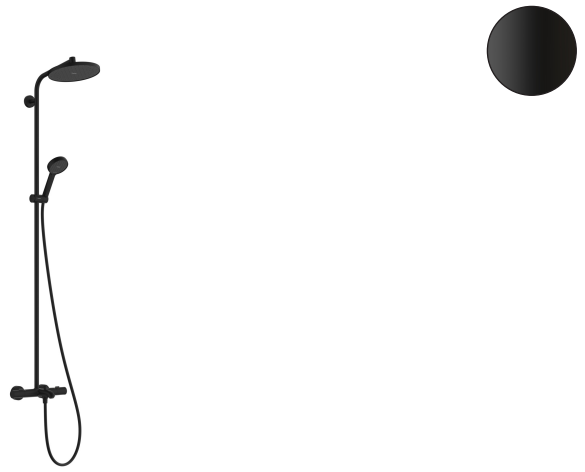

Ritning

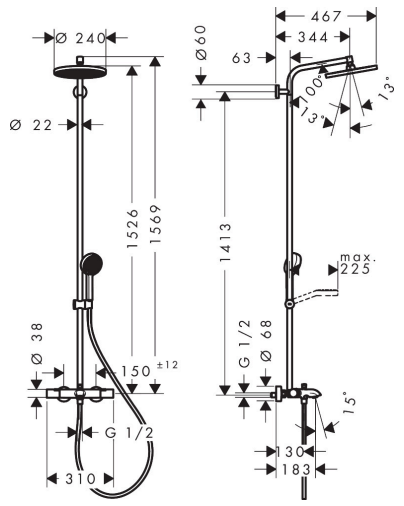

Koder/standarder

- STA 32467

Funktioner

- består av: huvuddusch, handdusch, duschtermostat, duschstång, glidfäste, duschslang
- huvuddusch Activera S 240 1jet
- duschhuvudsstorlek huvuddusch: 240 mm
- stråltyp huvuddusch: Rain
- strålskivans yta: grafit
- avtagbart duschhuvud
- stråltyp handdusch: Rain, ImpactRain
- maximal flödeshastighet för Showerpipe vid 3 bar: 8 l/min
- min. driftstryck: 1 bar
- max. driftstryck: 10 bar
- kulled: huvuddusch med justerbar vinkel
- höjdjusterbart glidfäste med låsbart tryckknappsglidfäste
- duscharmslängd huvuddusch: 344 mm
- termostat Ecostat Fine
- säkerhetsspärr vid 40 °C
- justerbar varmvattenbegränsning
- reglering av temperatur och vattenflöde
- funktioner kan inte användas samtidigt
- lämplig för genomströmningsberedare
- monteringstyp: utanpåliggande montering
- anslutningsgänga: G ½"
- stickmått: 150 ± 12 mm
- skyddad mot återströmning
- duschstång diamter: 22 mm

Teknologi

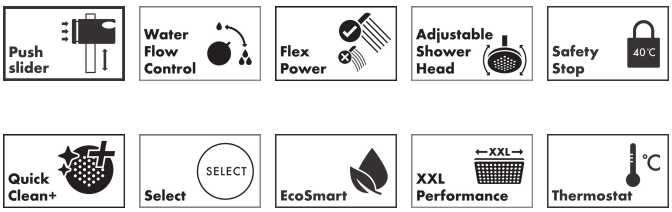

Stråltyper

Ceritfikat