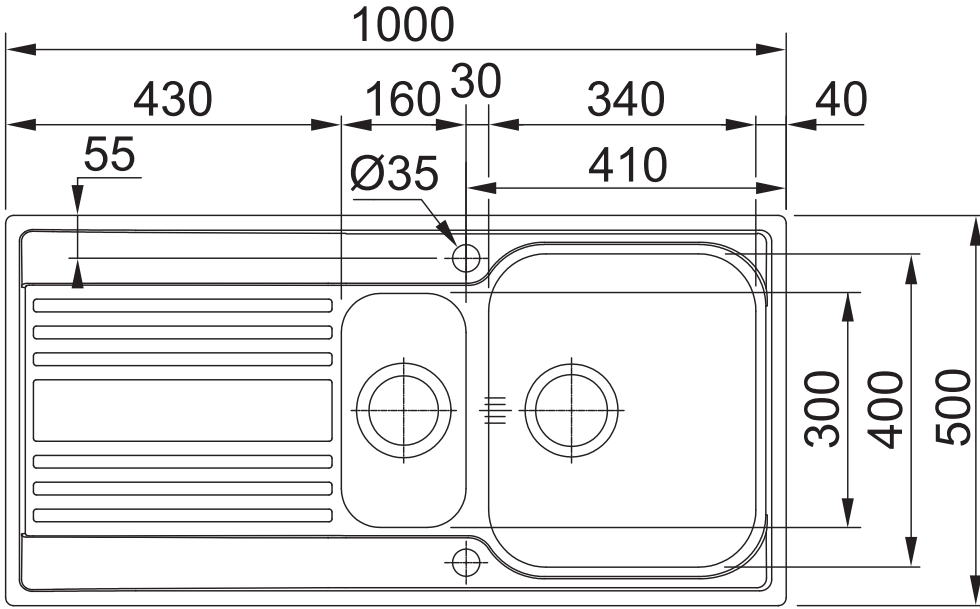
1000
430
160
30
340
40
55
Ø35
410
300
400
500