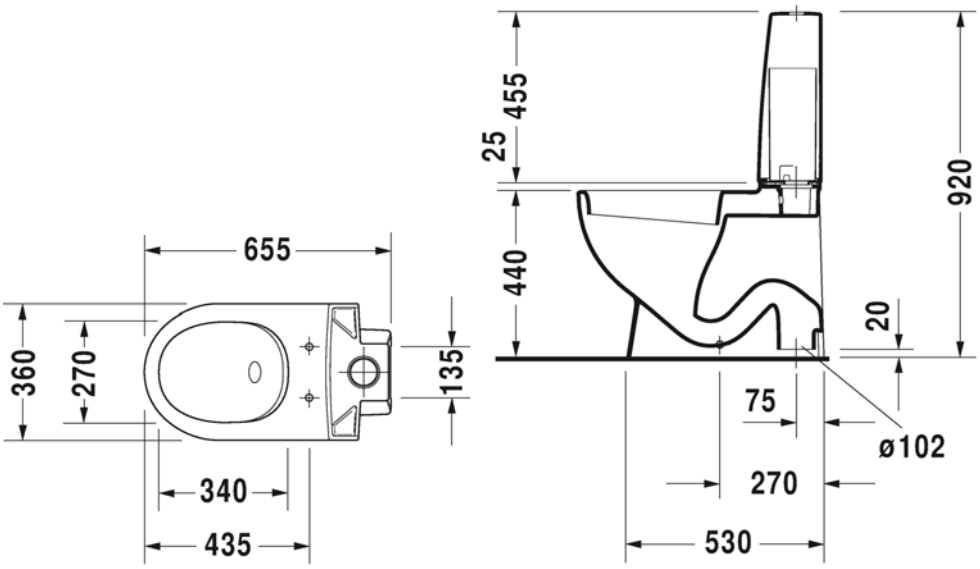
655
360
270
135
340
435
455
25
440
920
20
75
ø102
270
530

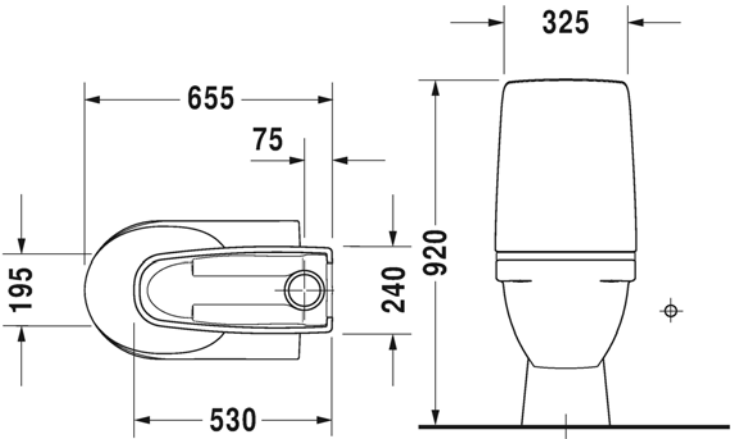
325
655
75
195
240
920
530