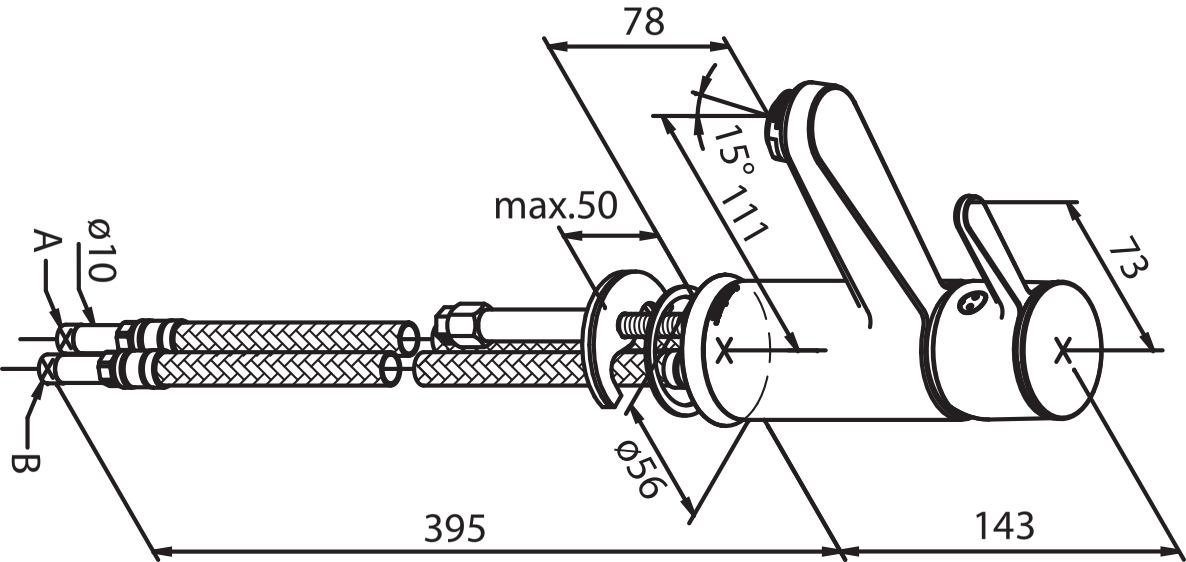
78
15°
111
max.50
73
A
ø10
B
ø56
395
143