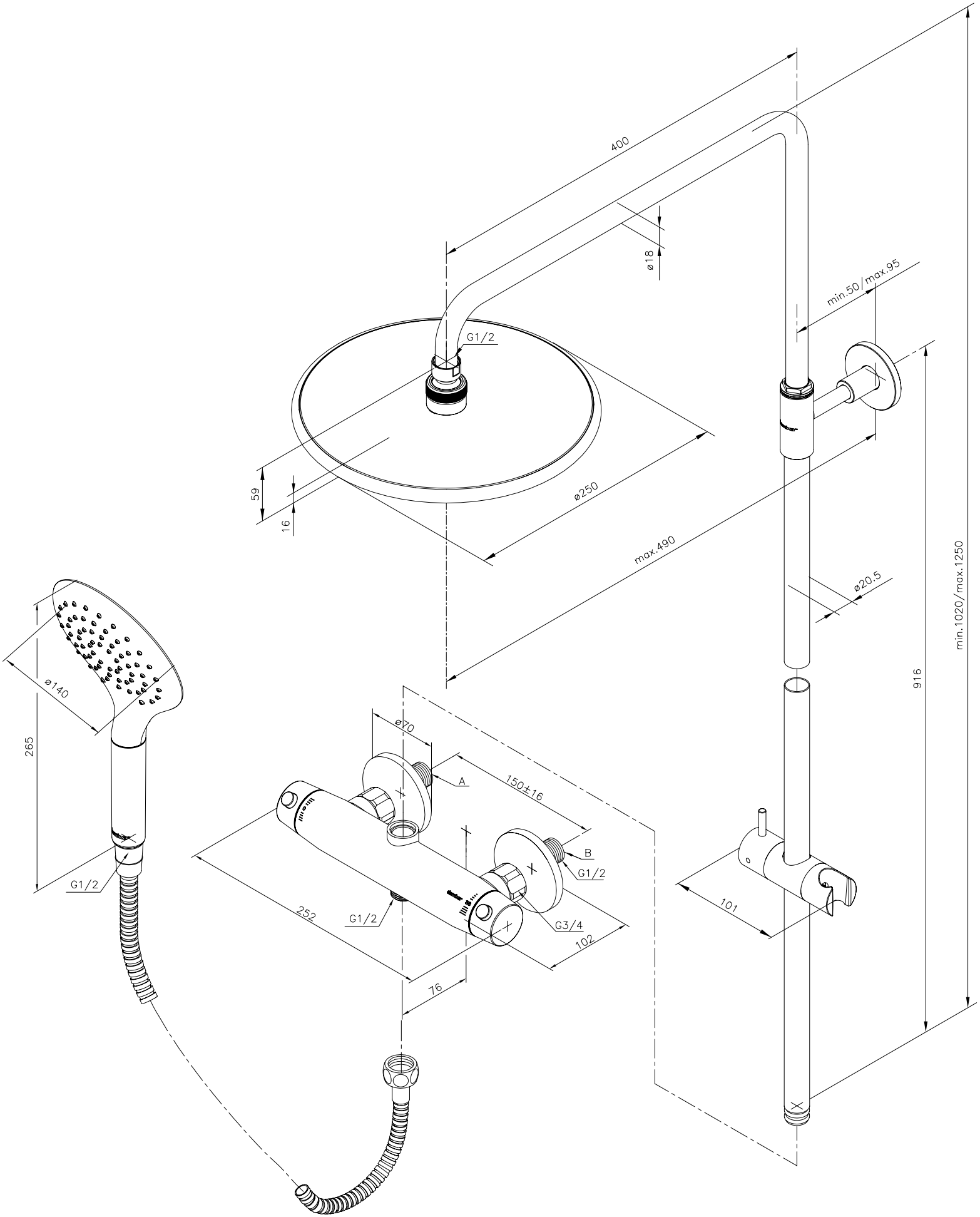
400
ø18
min.50/max.95
G1/2
59
16
ø250
max.490
ø20.5
min.1020/max.1250
916
ø140
265
G1/2
ø70
A
150±16
B
G1/2
252
G1/2
G3/4
102
76
101