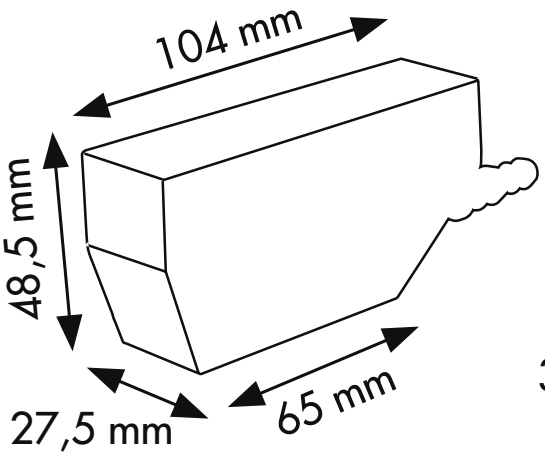
104 mm
48,5 mm
27,5 mm
65 mm

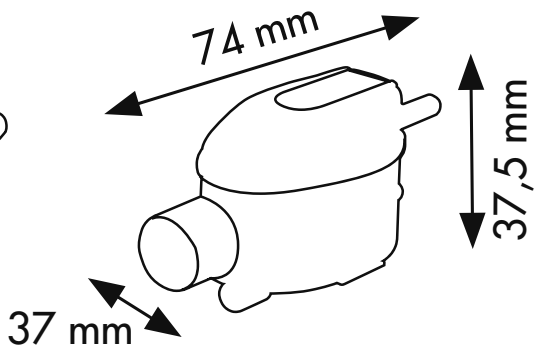
74 mm
37,5 mm
37 mm