Raindance Select
Raindance Select Push 300x160 2jet Showerpipe/Raindance Select E 120 3jet handdusch,150 cc
Ytskikt: **krom** Art.nr. : **27126000**

Produktdetaljer

Produktinformation

- huvuddusch Raindance Select E 300 2jet
- duschhuvudsstorlek: 300 x 160 mm
- huvuddusch med inställningsbar vinkel
- stråltyp: RainAir (luftberikad regnstråle), Rain
- bekväm stråltypsomställning med Select-knapp
- flödesmängd RainAir (vid 3 bar): 16 l/minut
- flödesmängd Rain (vid 3 bar): 16 l/minut
- yta strålskiva i två varianter: krom eller vit
- duscharmslängd: 380 mm
- termostat ShowerTablet 300
- med generös hylla
- yta hylla: krom eller vit
- säkerhetsspärr vid 40°C
- inställningsbar varmvattenbegränsning
- förbrukaraktivering med Select-knapp
- monteringstyp: ytmontering
- Vid installation på befintlig G ½-anslutning, måste adapter med art.nr. 02026000 användas

Bestående av

- Porter S duschhållare (#28331XXX)
- Isiflex duschslang 1.60 m (#28276XXX)
- Raindance Select E120 3jet handdusch (#26520XXX)
- Wall bar spacer (#92143XXX)

Tillvalstillbehör

- S-unions adapters G ¾ for renovation (#02026XXX)

Artikeldetaljer

RSK-nr.	8126239
Pris exkl. moms	12.622,50 SEK
Pris inkl. moms	15.778,00 SEK

Tekniska lösningar

Produktbild

Måttskiss

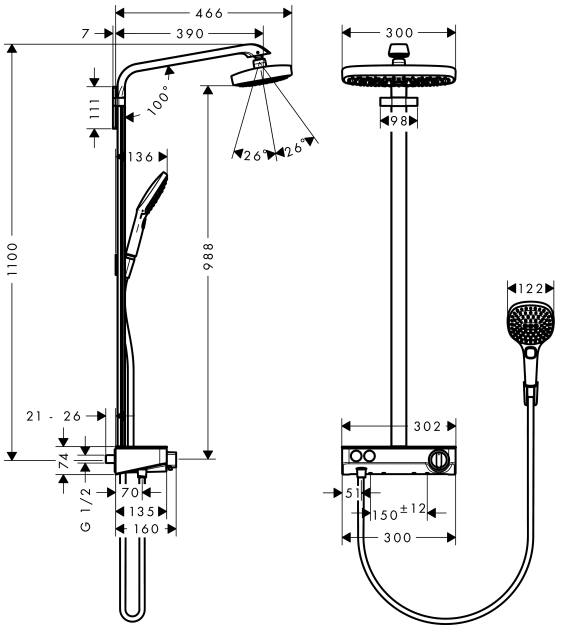

Raindance Select
Raindance Select Push 300x160 2jet Showerpipe/Raindance Select E 120 3jet handdusch,150 cc
Ytskikt: **krom** Art.nr. : **27126000**
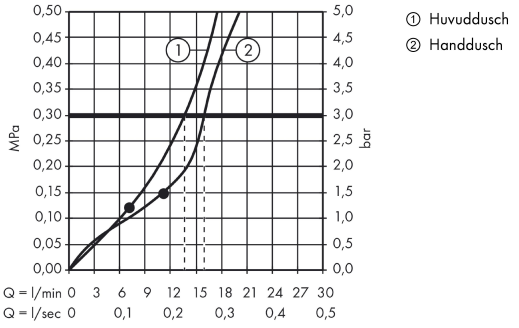
Genomflödesprogram