FMM: 1009974 - Rev. 000
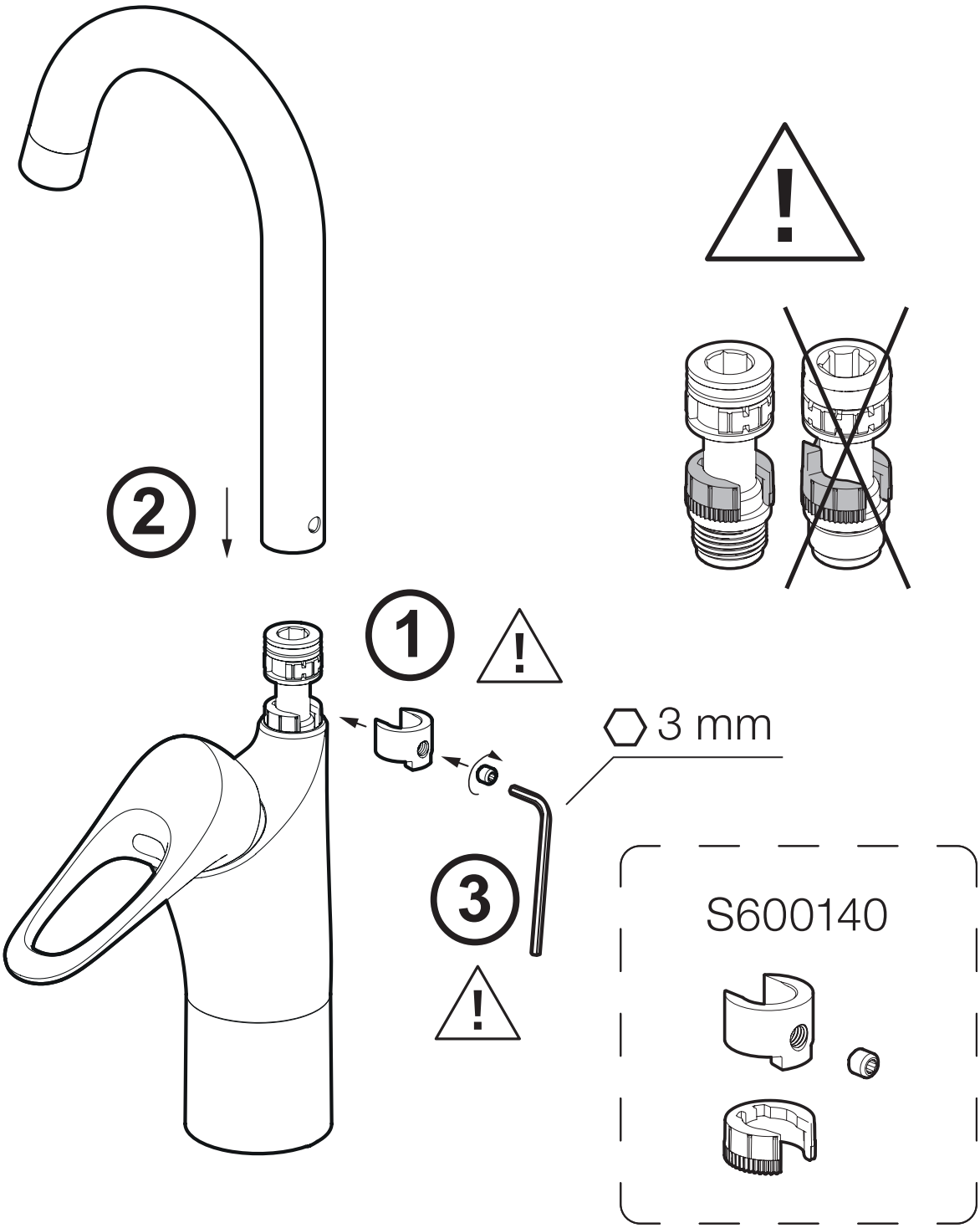
Spärrad pip / Fixed spout