Serie: Victoria 45, 60, 80

Installation spegel och LED-belysning

Arrow Skandinavien AB
arrowshower.com • info@arrowshower.com

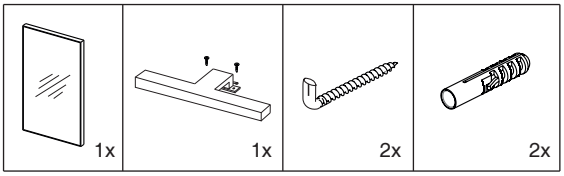

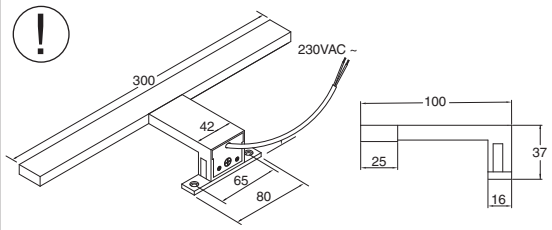

LED-belysning upptill: 230V, 5W, 4000K
Dold LED-slinga nedtill: 9,6 W/m, 4000K, IP54

1

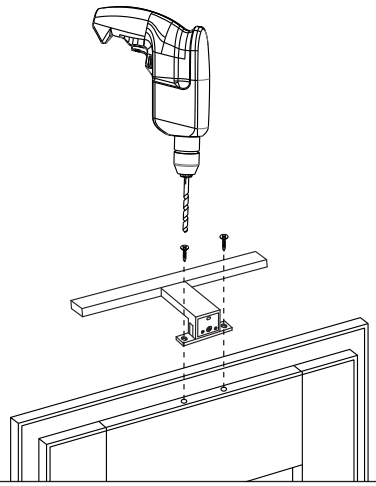

2

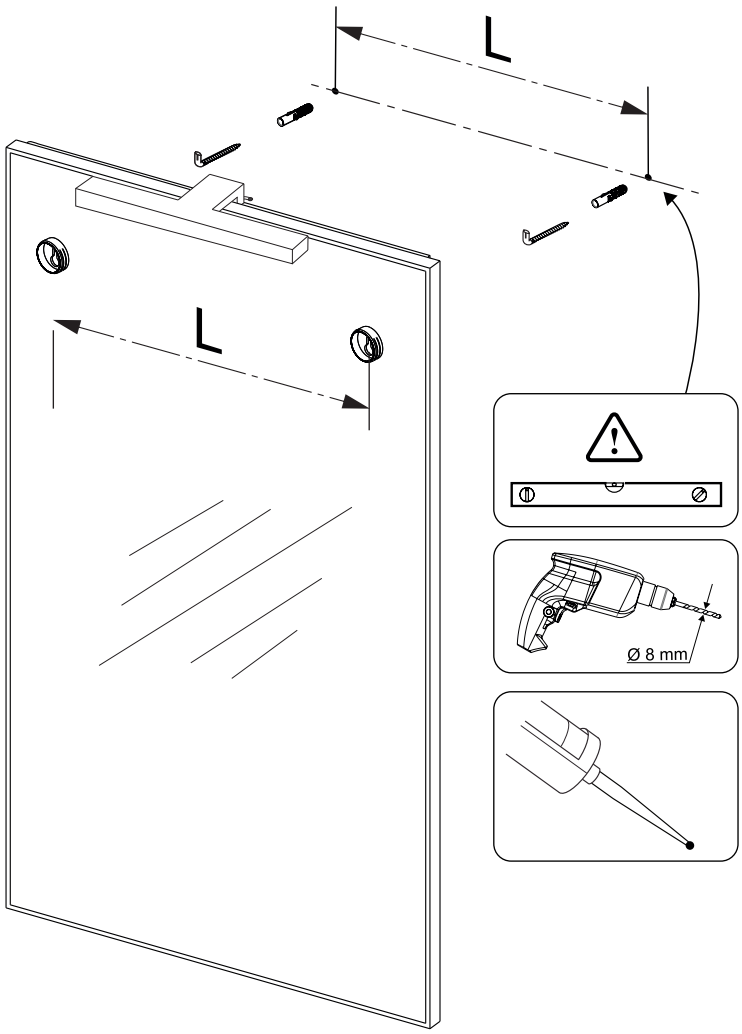

3

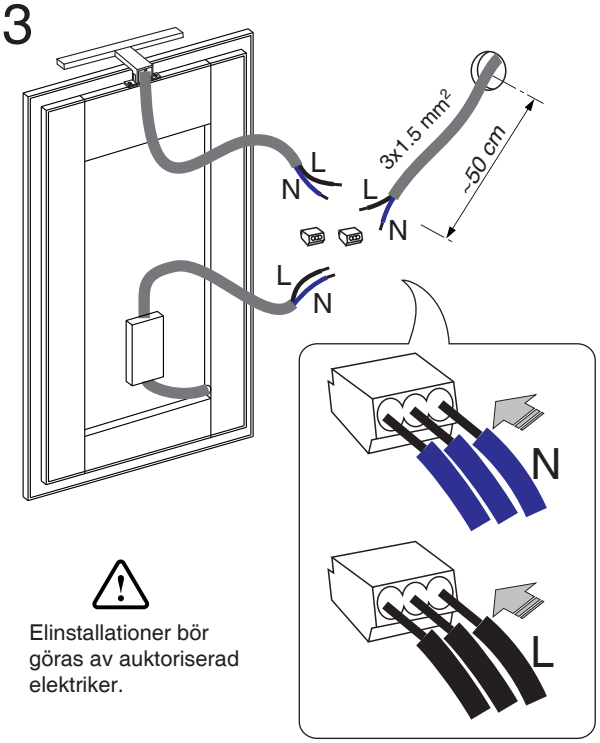

Elinstallationer bör göras av auktoriserad elektriker.
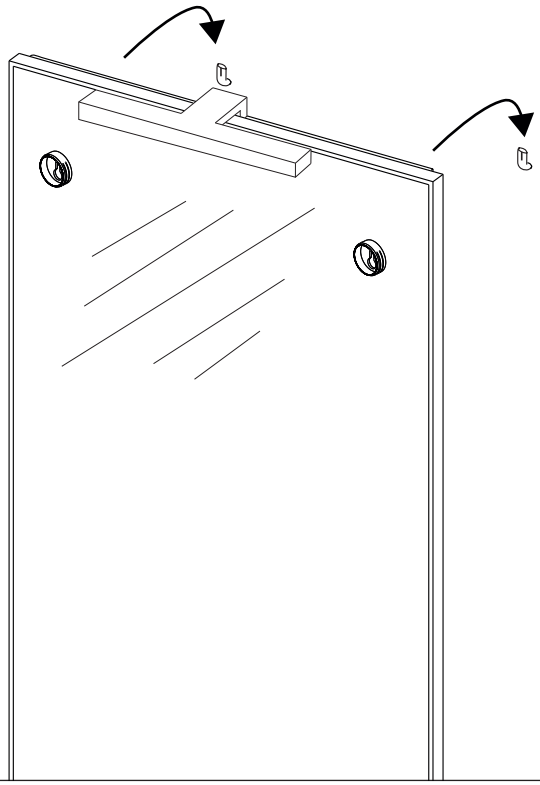
4