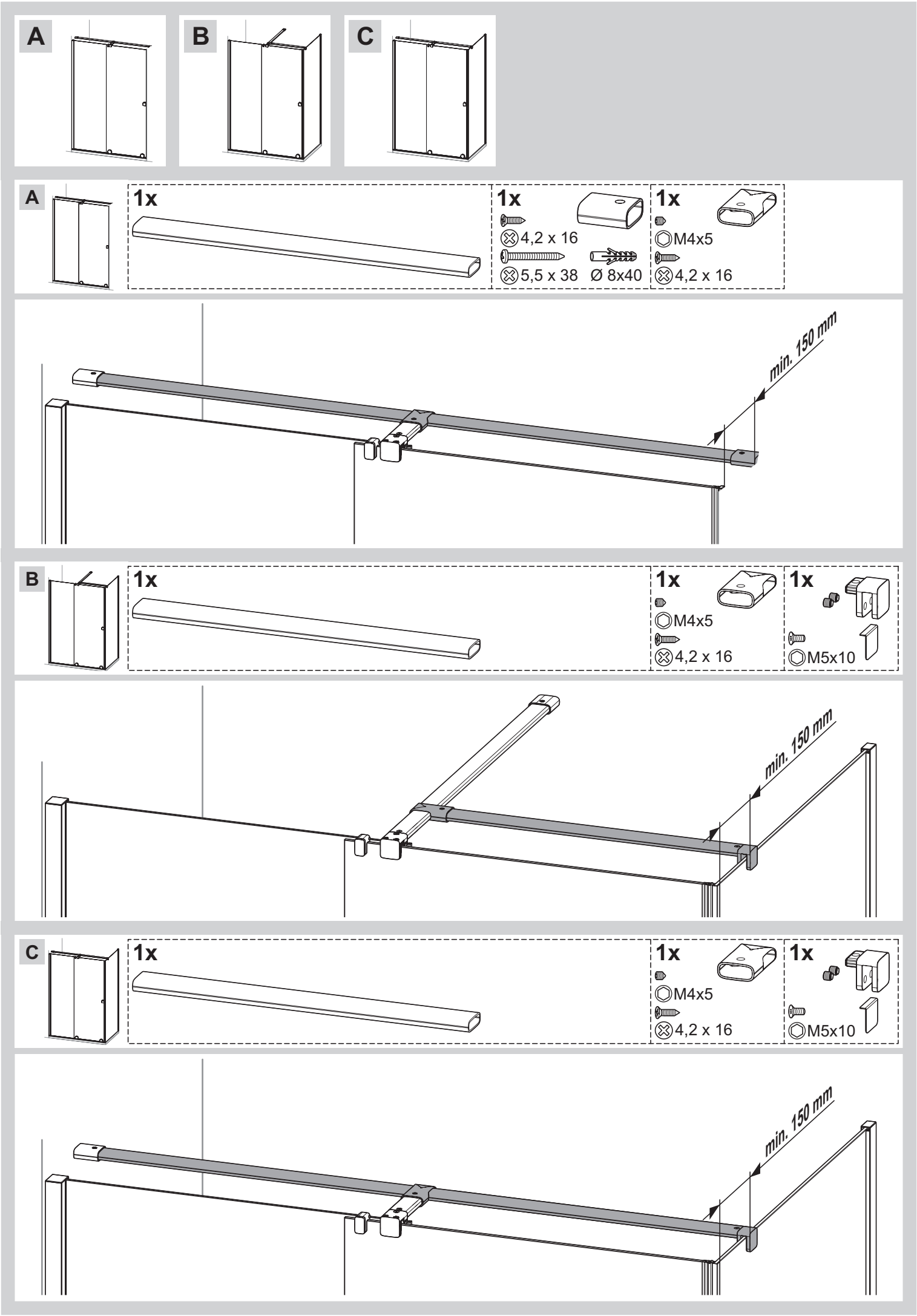
A
B
C
A
1x
1x
4,2 x 16
5,5 x 38
Ø 8x40
1x
M4x5
4,2 x 16
min. 150 mm
B
1x
1x
M4x5
4,2 x 16
1x
M5x10
min. 150 mm
C
1x
1x
M4x5
4,2 x 16
1x
M5x10
min. 150 mm

15.996.300.00