NGL SWEDEN
STAINLESS

Rev. 1.1-2024-12-06

Monteringsanvisning

NGL Glan – Tvättställsblandare

RSK-8276080 / Art.nr 1481049
RSK-8276417 / Art.nr 1471049

Hög modell

RSK-8276081 / Art.nr 1481149
RSK-8276418 / Art.nr 1471149

100% blyfri & återvinningsbar

5 års garanti

Innehållsförteckning

1. Kartongens innehåll 2
2. Nödvändiga verktyg 2
3. Sprängskiss / Reservdelar 3
4. Att tänka på innan montering 4
5. Monteringsanvisning 4
6. Skötselråd 6
   6.1 Byte av strålsamlare 6
   6.2 Rengöring av strålsamlare 6
   6.3 Byte av keramisk insats 7
7. ECO-funktion 8
   7.1 ECO-bygeln 8
   7.2 Flödesskruv 8
   7.3 Varmvattenringen 9
8. Ritning 10
9. Teknisk data 12

- Läs igenom denna anvisning innan montering av blandaren.
- Kontrollera att blandaren är felfri.
- Kontrollera alla delar som listas på nästa sidan finns med i förpackningen.
- Ha alla listade verktyg tillhanda.

1. KARTONGENS INNEHÅLL

1	NGL-1481047
2	Anslutningsslangar
3	Gängrör
4	Spännmutter (M8)
5	Mellanlägg av gummi
6	Låsbricka
7	Fast nyckel
8	Perlatorverktyg

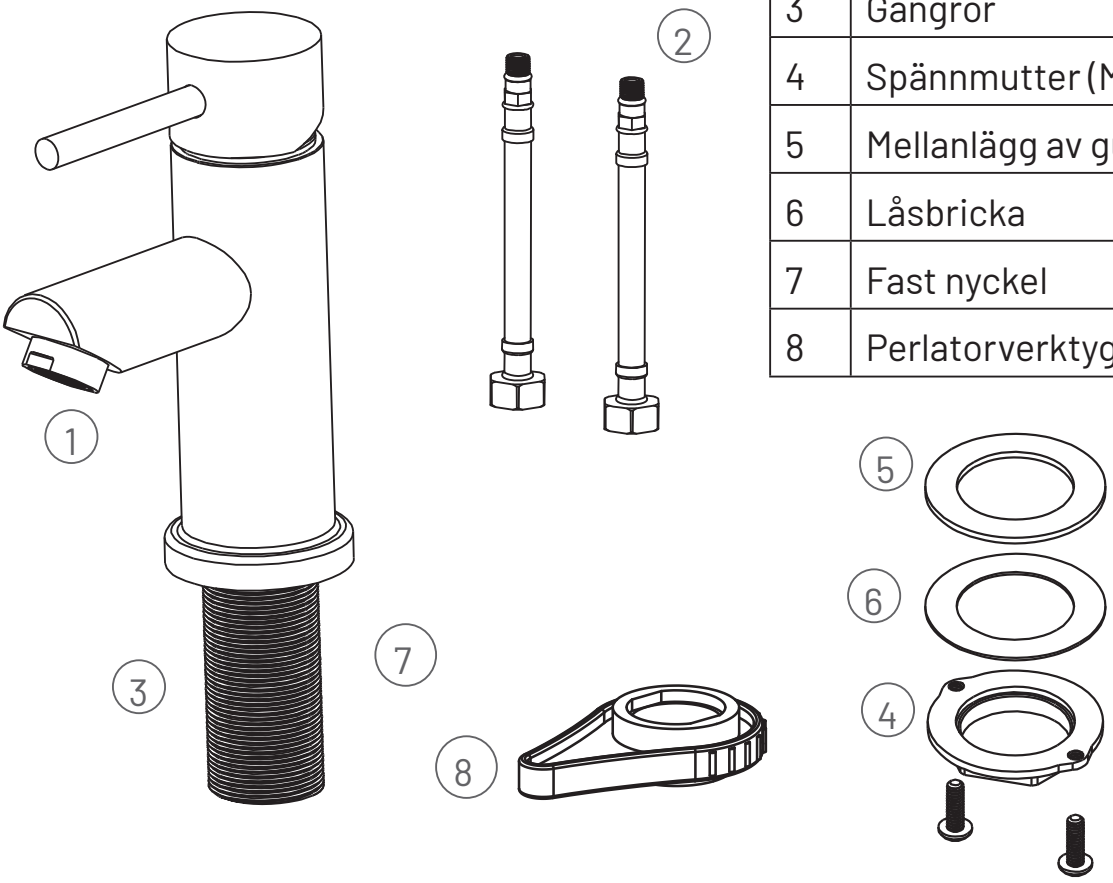

2. NÖDVÄNDIGA VERKTYG

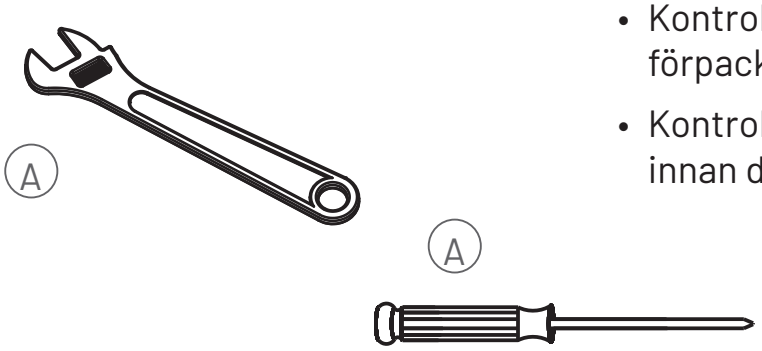

- Kontrollera att allt medföljer i förpackningen enligt ovan.
- Kontrollera att blandaren är felfri innan du börjar montera!

!

Spara verktygen som medföljer!

A	Skiftnyckel
B	Stjärnskruvmejsel

Komplettera med 2 st klämringskopplingar

info@nglsweden.se
tel. 013-592 54

3. SPRÄNGSKISS / RESERVDELAR

No.	Name of the Part	Qty
1	Perlatorhylsa	1
2	Perlator	1
3	Packning	1
4	Reglage / Hatt	1
5	Insexskruv	1
6	Täckkåpa	1
7	Täckkåpa	1
8	Klämmutter	1
9	Keramisk insats	1
10	Blandarhus	1
11	Täckbricka	1
12	Gummipackning	1
13	Gummipackning	1
14	Låsbricka	1
15	Gängrör	1
16	Skruv	2
17	Låsbricka	1
18	Anslutningsslang	2
19	Insexskruv	1

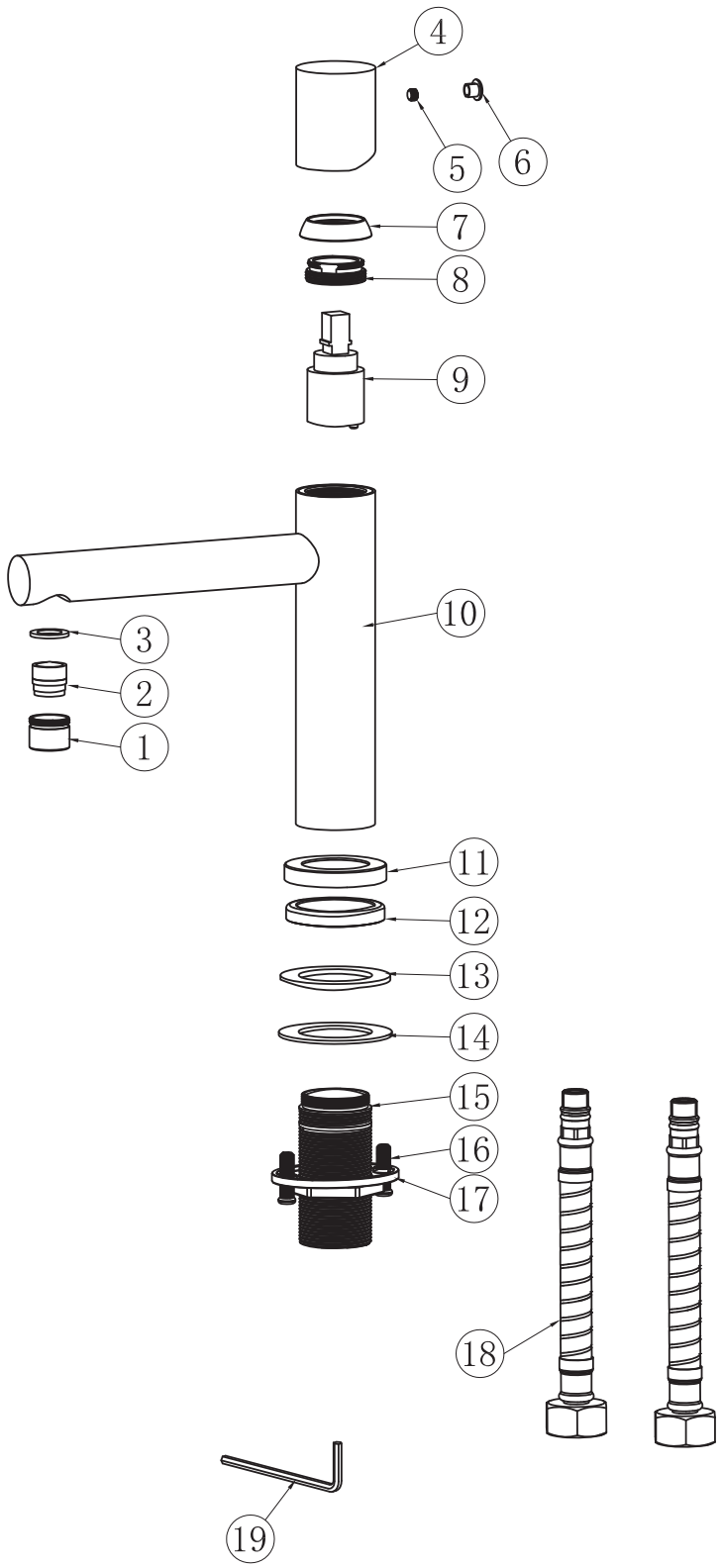

4. ATT TÄNKA PÅ INNAN MONTERING

Notera håltagning 35 mm.

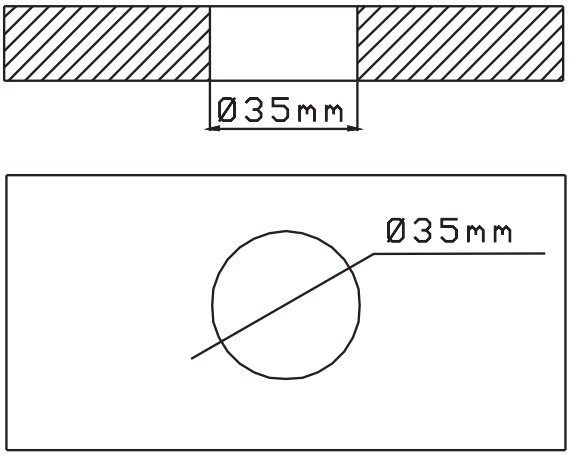

Renspolning av rörledningar skall göras innan blandaren monteras. NGL ansvarar inte för funktionsskador orsakade av orenheter i vattnet.

Stäng alltid av vattnet med huvudkranen innan byte av blandare!

5. MONTERINGSANVISNING

OBS! Anslutningsslangarna (17) är förmonterade och åtdragna på kallt resp. varmt.

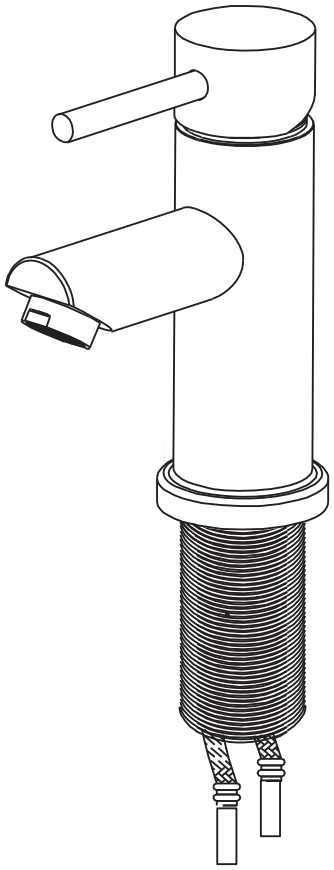

5

5.1 Blandaren sätts på plats

För slangar och gängrör genom bänken.

5.1

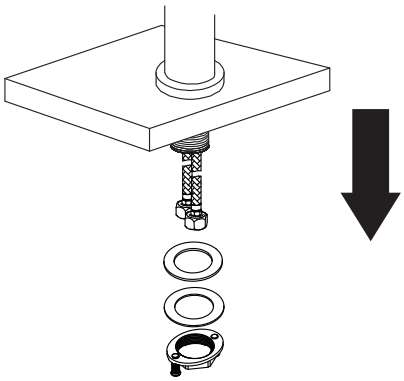

info@nglsweden.se
tel. 013-592 54

5.2 Mellanlägg & låsbricka fästs

Mellanlägget (3) och låsbrickan (4) träs över gängröret (5) och hålls på plats av spännmuttern (2).

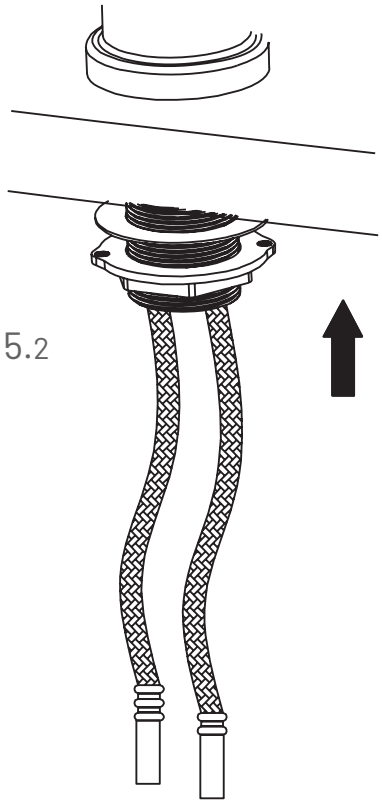

5.3 Fixering av muttern med fast hylsnyckel

Använd stjärnskruvmejsel för att fixera blandaren med skruvarna (1)

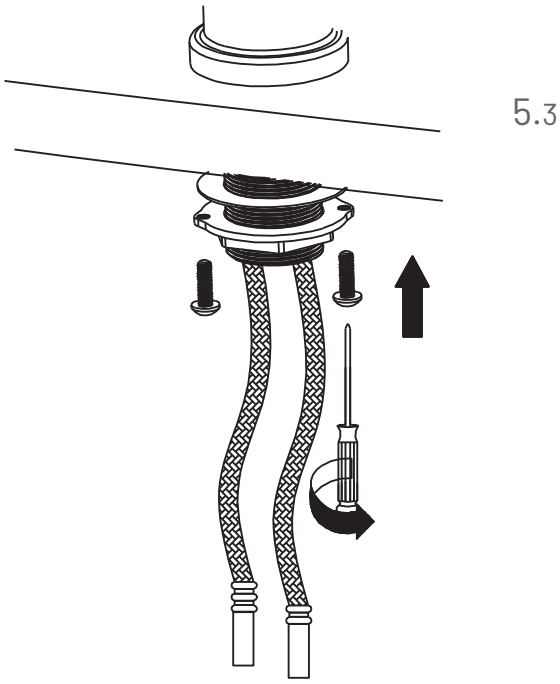

5.4 Notera varmt resp. kallt

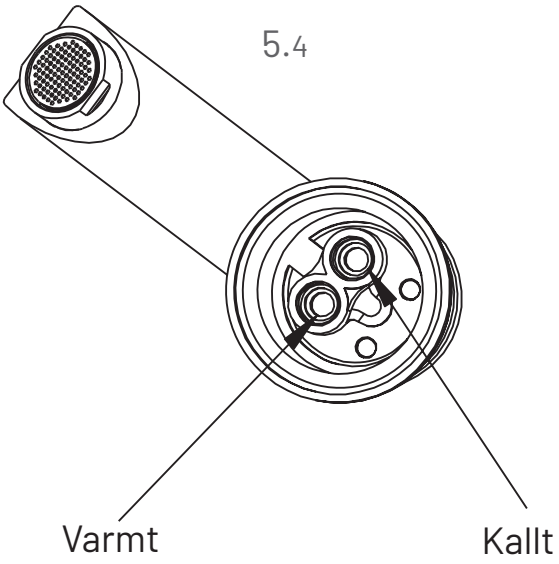

5.5 Monterad

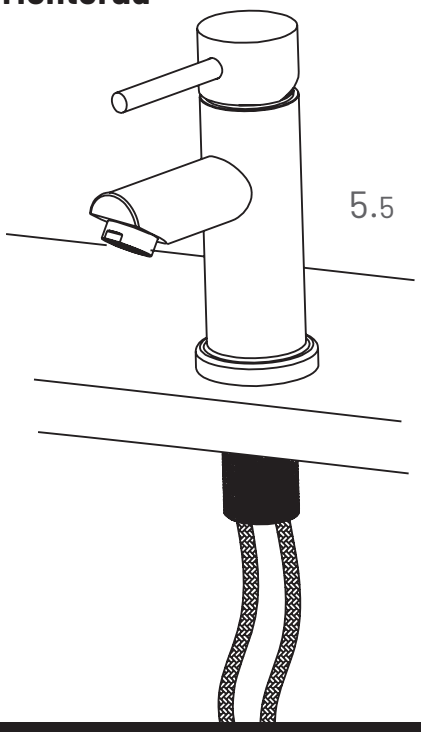

5.6 Koppla anslutningsslangarna till inkommande vatten

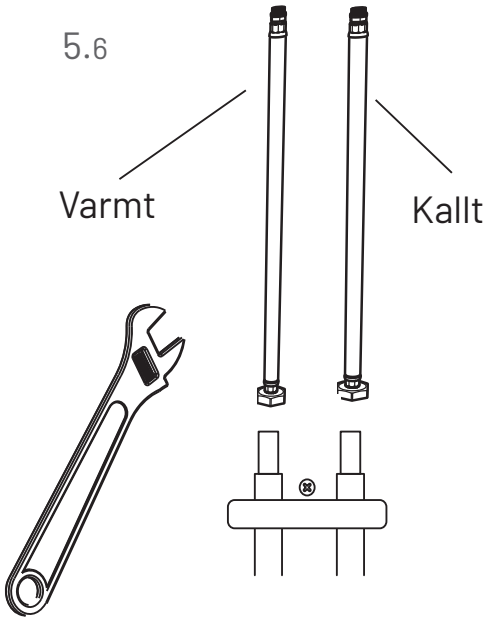

- Koppla anslutningsslangarna till KV respektive VV med typgodkända klämringskopplingar.
- Matningsledningar skall klamras mot väggen med klammor som är avsedda för rörens/slangarnas dimensioner.
- Klammorna skall monteras så nära rörkopplingarna som möjligt.
- Stödhylsor behövs inte i anslutningsslangarna.

5.7 Tryck och täthetsprov

Installationen ska avslutas med ett tryck- och täthetsprov.

6. SKÖTSELRÅD FÖR DIN TVÄTTSTÄLLSBLANDARE

6.1 Byte av strålsamlare

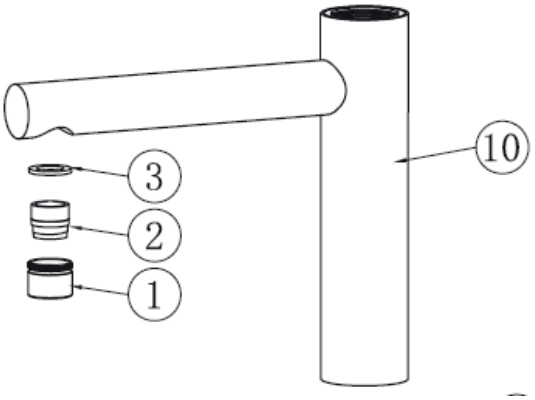

- Använd medföljande specialnyckel (8) för att skruva (motsols) av muttern (16).
- Ersätt befintlig strålsamlare med ny.
- Använd samma nyckel för att skruva tillbaka muttern (16).

6.2 Rengöring av strålsamlare

- Lägg strålsamlaren i varmt vatten tillsammans med ett milt avkalkningsmedel t.ex.
  - Hushållsättika
  - Citek / P48
  - Citronsyra
- Efterskölj mycket noggrant med rent vatten.

info@nglsweden.se
tel. 013-592 54

6.3 Byte av keramisk insats

- Lossa spaken (13).
- Skruva loss insexskruven (12).
- Ta bort huven (11).
- Skruva loss kåpan (10).
  Endast handkraft skall behövas.
- Skruva loss klämmuttern (9).
- Nu kan den keramiska insatsen tas ur och ersättas.
  - Var noga att placera tillbaka insatsen korrekt då den enbart passar på ett sätt.
- Sätt tillbaka detaljerna i omvänd ordning.
- OBS! Dra insexskruven (12) först, montera sedan spaken (13).

6.2

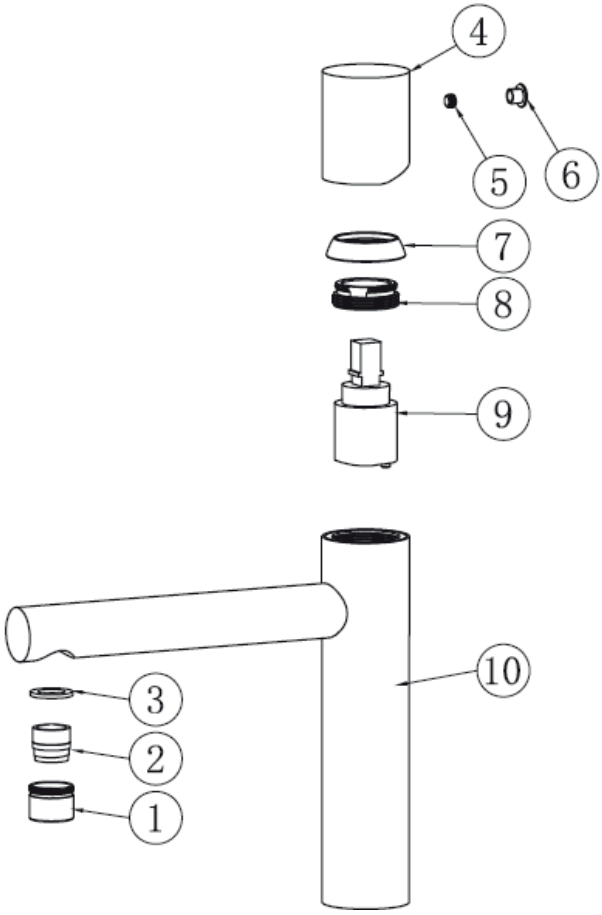

5 års garanti

Garantin gäller i fem år från inköpsdatum. Blandaren skall vara monterad och använd på ett korrekt sätt. Installationen och rördragning skall vara fackmannamässigt utfört och överensstämma med Boverkets Byggregler. Garantin omfattar ej normalt slitage, olyckshändelser, oaktsamhet, frysskador, vattenskador eller funktionsfel som uppstått genom orenheter eller kalk i vattnet.Garantin gäller inte demo/ utställningsexemplar.

7.1 Eco-funktion 2-klick

Keramikinsatsen har ett tydligt mellanläge när man reglerar flödet med flödesreglaget. Mellanläget stannar på ca 50% av maxföde.
Detta minskar både risken att få för kraftigt flöde, skvätta ned och onödig vattenförbrukning.

Mellanläge

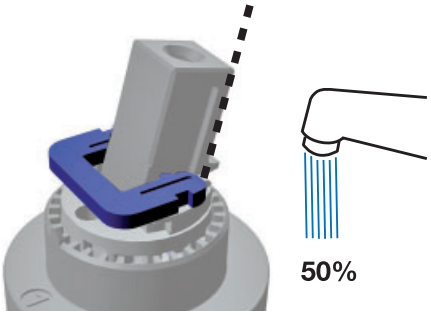

Maxläge

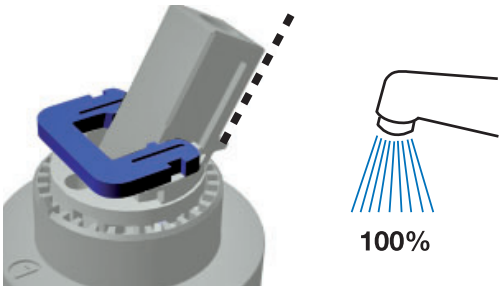

* 7.2 Flödesskruv, tillval

Med flödesskruven kan du reglera maxflödet från din blandare. Detta hjälper dig att både spara vatten och att undvika skvätt.

Se tabellen till höger för ungefärliga värden.

Vid leverans är skruven inställd på 0 varv.

OBS! Läge 0 ger maximalt flöde. Mer går ej att få!

	Minskning
0 varv	*0 %*
½ varv	ca 2 %
1.0 varv	ca 5 %
1.5 varv	ca 15 %
2.0 varv	ca 30 %
2.5 varv	ca 50 %
3.0 varv	ca 75 %
3.5 varv	ca 90 %

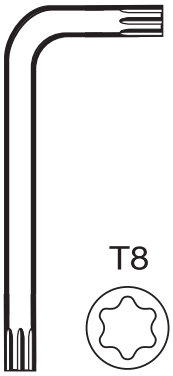

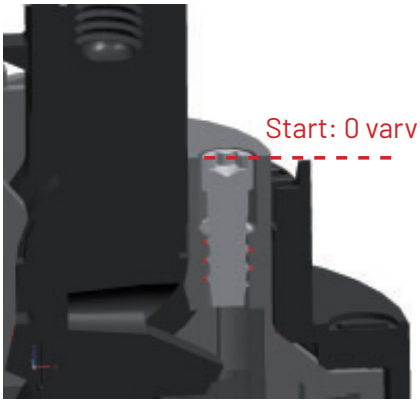

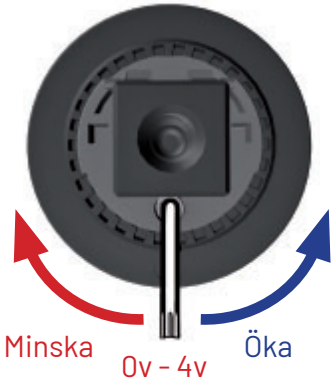

info@nglsweden.se
tel. 013-592 54

7.3 Varmvattenringen

Önskar ni minska maximala varmvattentemperaturen för att spara energi eller för att minska risken att bränna sig använder ni den av de 6 positioner som varmvattenringen kan ställas i enligt nedan.

OBS! När blandare levereras är ringen ställd i läget 0.

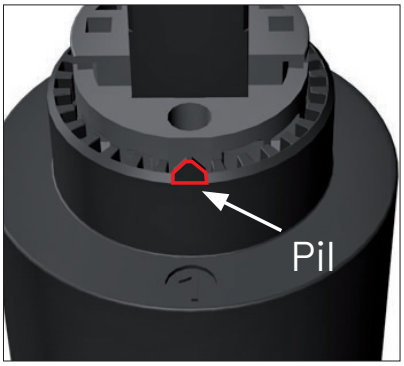

Bild 1. På ovansidan av insatsen sitter pilen som skall peka på önskat läge på varmvattenringen.

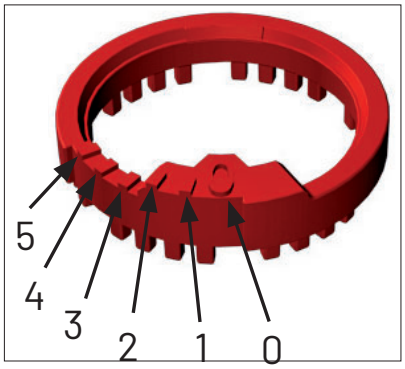

Bild 2. På ovansidan av ringen sitter markeringar för läge 0-5. Läge 1-5 visas enbart med streck.

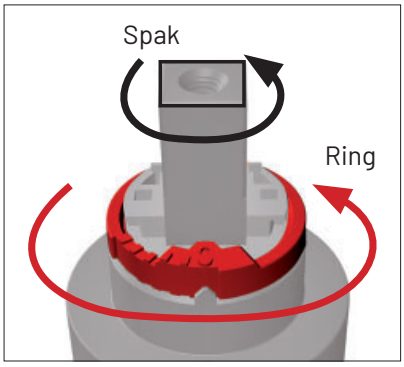

Bild 2. Vrid ringen motsols för att öka från läge 0 och uppåt. Vrid även spaken så ringen passar.

Temperatur på ditt inkommande vatten		Maxtemperatur i grader Celsius enligt inställning.					
Varmt	**Kallt**	**0**	**1**	**2**	**3**	**4**	**5**
50° C	**15° C**	***50° C***	48° C	44° C	39° C	34° C	32° C
55° C	**15° C**	***55° C***	53° C	48° C	42° C	36° C	34° C
60° C	**15° C**	***60° C***	57° C	52° C	46° C	39° C	36° C
65° C	**15° C**	***65° C***	62° C	57° C	49° C	42° C	39° C
70° C	**15° C**	***70° C***	66° C	59° C	51° C	43° C	40° C

1. Välj den rad som motsvarar din varmvattentemperatur (50° C-70° C).
2. Välj den kolumn som motsvarar den önskade maxtemperaturen (0-5).
3. Notera markering på varmvattenringen som motsvarar önskat läge (Bild 2).
4. Skruva loss blandarspaken.
5. Lossa den röda varmvattenringen men en platt skuvmejsel.
6. Rotera ringen motsols så att markering för önskad inställning är direkt ovanför pilen på insatsen (Bild 1). Du kan behöva vrida spaken (Bild 3) så att ringen går att trycka fast i önskat läge.
7. Sätt ihop delarna i omvänd ordning

8. RITNING

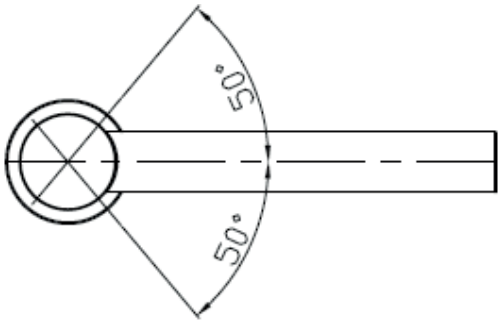

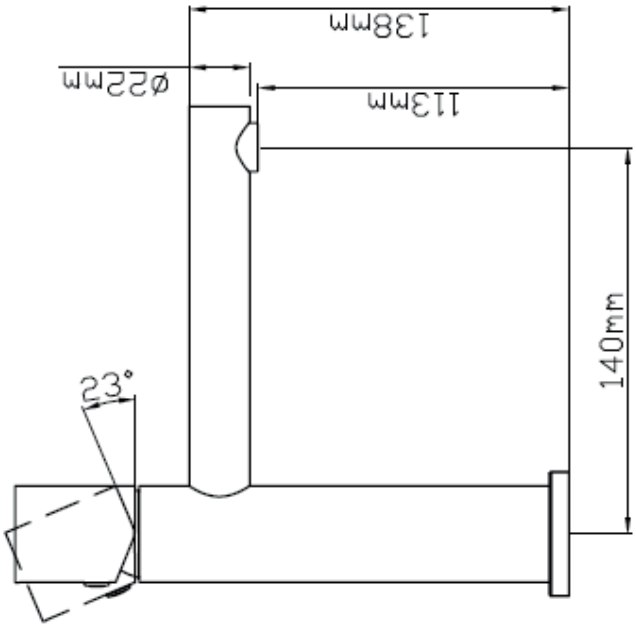

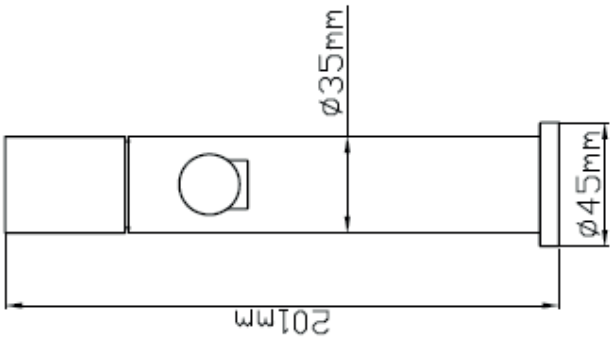

info@nglsweden.se
tel. 013-592 54

9. TEKNISK DATA

Arbetstryck:	50 - 1000 kPa
Flöde vid 300 kPa:	0.333 l/s
Ljuddämpning:	JA

Testtryck max 1 600 kPa

Varmvatten max 80° C

Komponenter

NGL använder godkända komponenter av hög kvalitet från världsledande företag i bland annatTyskland och Schweiz:

Neoperl:
Anslutningsslangar och Strålsamlare.

CeramTec:
Mjukstängande keramiska insatser med ECO-funktion.

Flühs:
Tryck och temperaturstyrda termostatinsatser.

Återvinning

NGL-blandare är tillverkade i äkta rostfritt stål 304, vilket är 100% återvinningsbart och ett bra miljöval.

Kvalitetskontroll

För att undvika dolda fel, testas och provtrycks alla blandare som ett led i tillverkningen.

Certifieringar

NGL-blandare är testade och certifierade enligt SINTEF EN 817.

Garanti

NGL-blandare kommer med 5 års produktgaranti från inköpsdagen. Installationen och rördragning skall vara fackmannamässigt utfört och överensstämma med Boverkets Byggregler. Garantin omfattar ej normalt slitage, olyckshändelser, oaktsamhet, frysskador, vattenskador eller funktionsfel som uppstått genom orenheter eller kalk i vattnet och till detta eventuella följdskador.

Garantin gäller inte demo/utställningsexemplar. Kontakta inköpsstället vid alla eventuella garantiärenden.

Vid frysrisk

Montera bort keramiska insatsen och förvara den i uppvärmt utrymme.

Skötsel

Rengör blandare regelbundet med en mjuk trasa och tvållösning, skölj med rent vatten och eftertorka/polera med torr trasa. Kalkavlagringar tas bort med hushållsättika och eftersköljning med rent vatten.

NGL SWEDEN

STAINLESS

NGL Sweden AB
Vimarka Södergården 1, 585 92 Linköping
Tel: +46 13 592 54 info@nglsweden.se
nglsweden.se