MORAREADY MA-nr 13 04 26

Rev. 000 - 13.11. MA nr 89 07 71

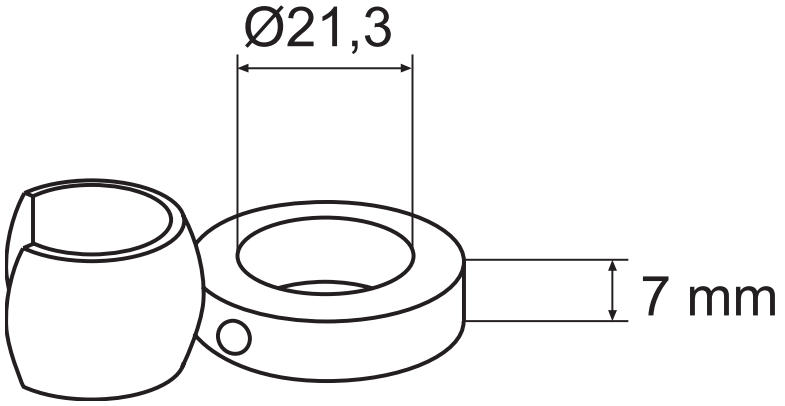

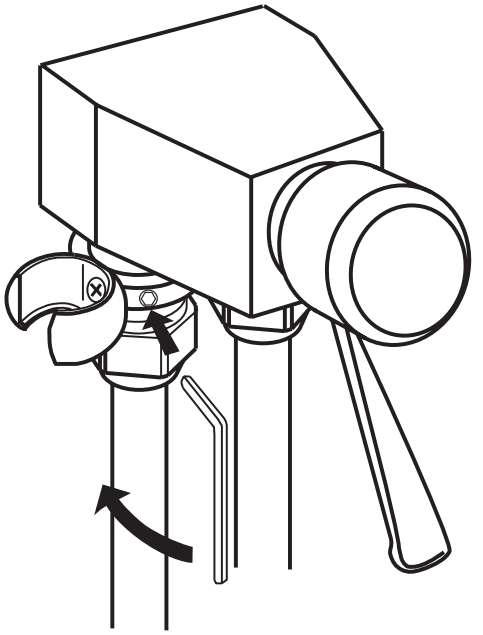

Mora Armatur
Box 480
SE-792 27 MORA
SWEDEN
www.moraarmatur.com