MONTERINGSANVISNING

RSK nummer 8756605, 8756820, 8756600, 8756814

Carlsten Handdukstork - 6 rör

CSC1245 - CSE1245 - CKC1245 - CKE1245

Grundversion med NH-ventil alt. Elversion

OBS! BORRA ALDRIG HÅL I VÄGGEN UTAN ATT FÖRST HA KONTROLLERAT MÅTTEN PÅ DET AKTUELLA EXEMPLARET.
Det kan finnas mindre måttdifferenser. Nordhem fritar sig allt ansvar om förborrning skett utan att ha mätt på det aktuella exemplaret.
De angivna måtten är endast avsedda för att kunna förbereda ev. kortlingar, rör och elframdragningar.
Handdukstorken ska monteras av behörig VVS/EL-installatör.

"Denna produkt är anpassad till branschregler Säker Vatteninstallation. Nordhem garanterar produktens funktion om branschreglerna och monteringsanvisningen följs."

BILD 1

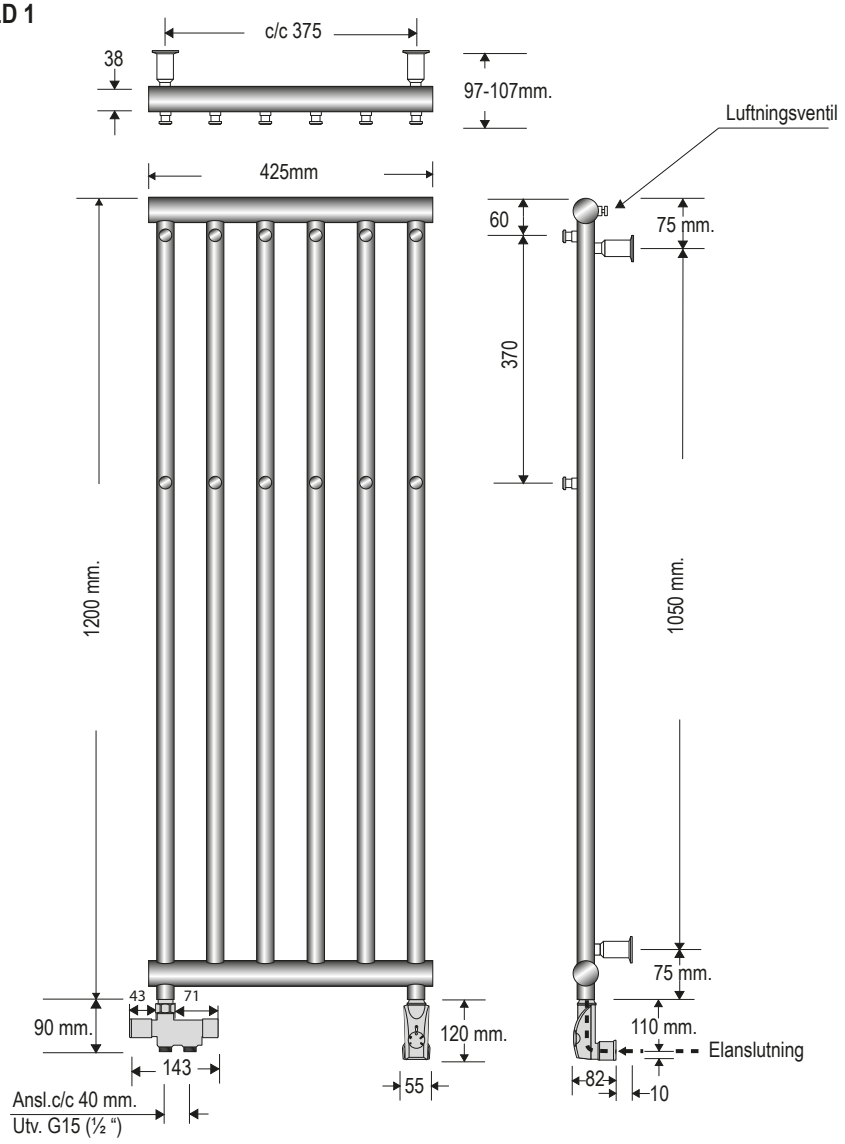

OBS! Denna handdukstork får EJ kopplas på VVC-system.
Ventil och elpatron kan monteras spegelvänt.

BILD 2

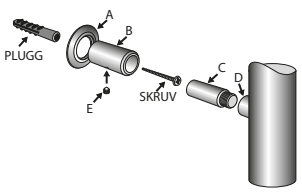

BILD 3

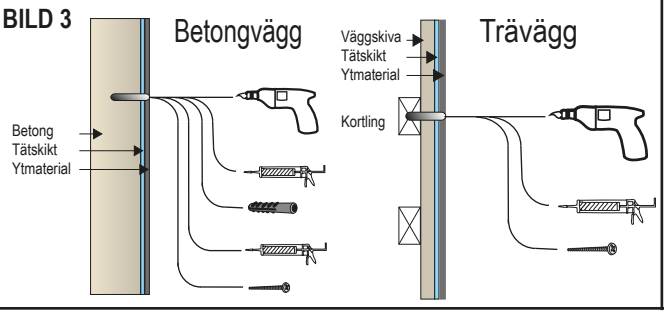

MONTERING.

1. Se till att monteringen av handdukstorken sker på lämplig höjd från golvet. Tänk på brännskaderisken! Röranslutningarna neråt och luftningsnippeln uppåt.
2. Skruva fast de fyra gängade styrtapparna "C" (se Bild 2) i fästdon "D" som sitter på handdukstorken.
3. Mät c/c - måtten mellan de olika styrtapparna, både i sidled och höjdled. Använd dessa mått och borra ev. fyra hål i väggen. Fäst täckbrickorna "A" och hylsorna " B" med skruv.
4. Handdukstorken ska fästas i en massiv konstruktion, t ex i regel, betong eller i särskild konstruktionsdetalj. Skruvinfästningar får inte utföras enbart i väggskivan. Tätskiktet måste återställas noga. (Se Bild 3). Hålet får ej borras så djupt att silikon kan pressas igenom kortlingen. Vid trävägg med våtrumsskiva återställs tätskiktet igenom att lägga silikon i hålet innan skruv monteras. Vid betongvägg återställs tätskiktet med silikon både innan pluggen och sedan innan skruven monteras.
5. Lyft upp handdukstorken på plats. Fixera styrtapparna "C" med låsskruvarna "E" som skruvas in i hylsorna "B".
6. När vattnet är anslutet och/eller elanslutningen är klar och handdukstorken är fylld med vätska, ska den testköras. Efter 1 timmes körning ska luftskruven öppnas för att släppa ut ev. luft eller övertryck. OBS! Skydda dig mot brännskador från eventuellt stänk. Skruva sedan åt luftningsventilen.

Nordhem Värme AB | Utängarna 26 | SE-417 48 Göteborg
Tel: 031 - 23 25 27 | Fax: 031 - 55 55 79 | info@nordhem.se | www.nordhem.se

Monteringsanvisning-CARLSTEN-6 rör-20130204-1.2