Duschomkastare

Art.nr: 27971500 **RSK:** 8186447
Utförande: Krom

- Med kulventil
- Med teflonbelagd kula

Unika egenskaper
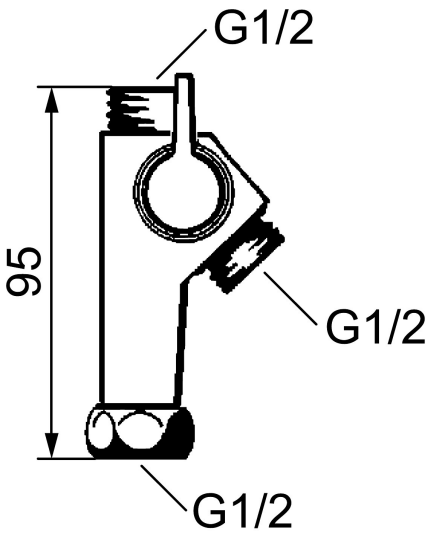
Bedömd