INXX II shower kit

Med den moderna hållbara nyansen polerad mässing förenar INXX II klassisk design med en hög prestanda och erbjuder en jämn temperatur, hög komfort och ett starkt skydd mot skållning. Blandaren är testad och godkänd utifrån de byggregler som finns och är energieffektiv, vilket innebär att den ger en lägre vatten- och energiförbrukning utan att ge avkall på komforten. INXX II är serien som erbjuder en vattenupplevelse i världsklass.

Om serien

INXX II är en elegant och tidlös serie i en palett av noga utvalda nyanser. Kombinationen av hög kvalitet, sober design och skön komfort gör den till den ultimata serien.

Art.nr: 271650.60 **RSK:** 8283709 **Flöde 3 bar:** 7,6 l/min
Utförande: Polerad mässing PVD, 160 c/c

Unika egenskaper

Accepterad monteringsanvisning 2026:1 | Energiklass | Bedömd

- Temperatur- och tryckbalanserad duschblandare som reagerar snabbt på förändringar och ger en jämn duschtemperatur
- Säkerhetsspärr 38 °C
- Eco funktion på flödesratten för vattenbesparing
- Återströmningsskydd enligt EU-standard SS-EN 1717, uppfyller även kraven med dubbla backventiler gällande återströmning enligt Säker Vatten § 5.3
- Duschstång med variabelt c/c-mått för befintliga skruvhål
- Handdusch med antikalksystemet "Easy-Clean"
- Metallomspunnen slang 1750 mm, PVC- och BPA-fri innerslang, uppfyller kraven i produktstandarden EN 1113

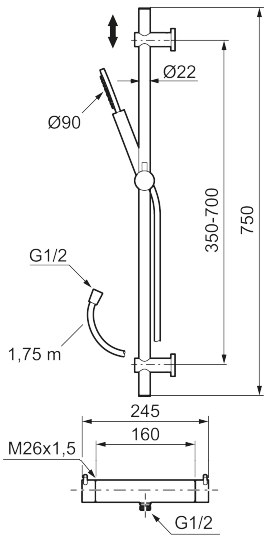

PRODUKTBESKRIVNING

INXX II shower kit

Med den moderna hållbara nyansen polerad mässing förenar INXX II klassisk design med en hög prestanda och erbjuder en jämn temperatur, hög komfort och ett starkt skydd mot skållning. Blandaren är testad och godkänd utifrån de byggregler som finns och är energieffektiv, vilket innebär att den ger en lägre vatten- och energiförbrukning utan att ge avkall på komforten. INXX II är serien som erbjuder en vattenupplevelse i världsklass.

Om serien

INXX II är en elegant och tidlös serie i en palett av noga utvalda nyanser. Kombinationen av hög kvalitet, sober design och skön komfort gör den till den ultimata serien.

Art.nr: 271650.60 **RSK:** 8283709

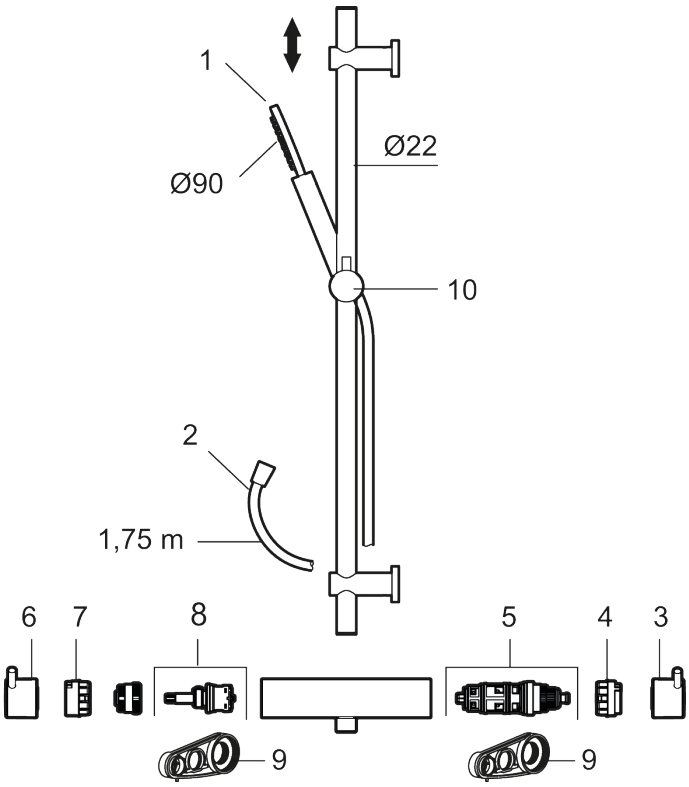

Reservdelslista

NR.	ART.NR	RSK	BESKRIVNING
1	S600290	8233191	Handdusch, krom
1	S600290.12	8233192	Handdusch, mattsvart
1	S600290.60	8233193	Handdusch, polerad mässing PVD
1	S600290.62	8233194	Handdusch, borstad mässing PVD
2	S600109	8252036	Duschslang, 1750 mm, krom
2	S600109.12	8236624	Duschslang 1750 mm, mattsvart

NR.	ART.NR	RSK	BESKRIVNING
2	S600109.60	8236627	Duschslang 1750 mm, polerad mässing PVD
2	S600109.62	8236628	Duschslang 1750 mm, borstad mässing PVD
3	409710.AE	8218902	Temperaturvred, krom
3	409710.12AE	8218903	Temperaturvred, mattsvart
3	409710.60AE	8218906	Temperaturvred, polerad mässing PVD
3	409710.62AE	8218907	Temperaturvred, borstad mässing PVD
4	S600023	8439703	Stoppring
5	S600019	8439702	Reglerpaket, komplett med serviceverktyg
6	409711.AE	8218901	Mängdvred, krom
6	409711.12AE	8218908	Mängdvred, mattsvart
6	409711.60AE	8218911	Mängdvred, polerad mässing PVD
6	409711.62AE	8218912	Borstad mässing PVD
7	S600024	8439705	Stoppring
8	S600020	8441462	Reversibelt överstycke 12 l/min, med serviceverktyg
8	S600269	8387232	Reversibelt överstycke 12 l/min
9	S600298	3870203	Serviceverktyg
10	S600186	8239630	Gliddel, krom
10	S600186.12	8239631	Gliddel, mattsvart
10	S600186.60	8239632	Gliddel, polerad mässing PVD
10	S600186.62	8239633	Gliddel, borstad mässing PVD