AXOR

hansgrohe

Varumärke	hansgrohe
Art. Namn	**Raindance E** Showerpipe 360 1jet med termostat
Art. Nr.	27112400
Ytskikt	Vit/Krom
Pos	1

GERMAN DESIGN AWARD SPECIAL 2019

Produktbild

Ritning

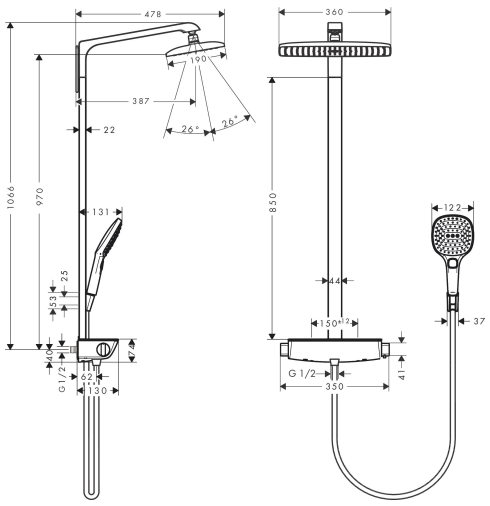

Koder/standarder

- PA-IX 19968/IBO

Funktioner

- består av: huvuddusch, handdusch, duschtermostat, duschslang, duschhållare, duschstång
- huvuddusch Raindance E 360 Air
- duschstorlek huvuddusch: 360 x 190 mm
- stråltyp huvuddusch: RainAir
- kulled: huvuddusch med inställningsbar vinkel
- stråltyp handdusch: RainAir, Rain, Whirl
- hylla i säkerhetsglas
- yta hylla: vitt glas
- maximal flödesmängd vid 3 bar: 15 l/min
- min. driftstryck: 1 bar
- max driftstryck: 10 bar
- stångbredd: 44 mm
- duscharmlängd huvuddusch: 380 mm
- CoolContact termostat: Förhindrar att höljet värms upp och gör det säkrare att duscha
- termostat Ecostat Select
- säkerhetsspärr vid 40°C
- inställningsbar varmvattenbegränsning
- förbrukaraktivering genom vridning
- endast en funktion åt gången kan benyttjas
- lämpad för genomflödesvärmare
- monteringstyp: ytmontering
- anslutningsstorlek DN15
- anslutningsgänga G ½

Teknologi

XXL Performance | Quick Clean | AirPower | Select | Cool Contact

Stråltyper

Whirl | Rain | Rain Air