AXOR

hansgrohe

Varumärke	hansgrohe
Art. Namn	**Rainmaker Select** Huvuddusch 460 2jet EcoSmart 9 l/min med duscharm för väggmontage 46 cm
Art. Nr.	24015400
Ytskikt	Vit/Krom
Pos	1

Produktbild

Ritning

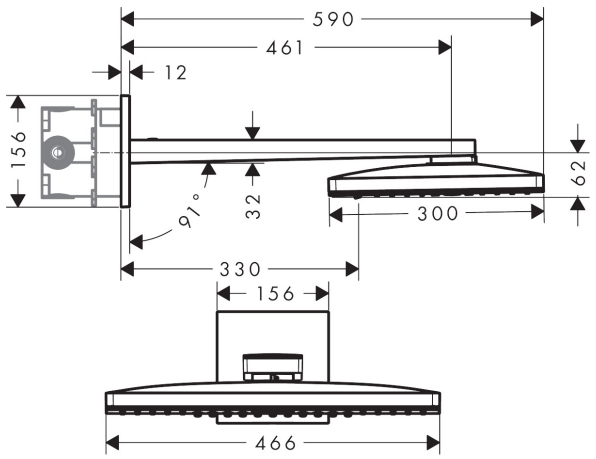

Funktioner

- består av: huvuddusch, duscharm för väggmontage
- duschhuvudsstorlek: 466 x 300 mm
- stråltyp: Rain, RainStream
- material strålskiva: plexiglas
- yta strålskiva: strålskiva i glasoptik lätt att rengöra
- duscharmslängd 461 mm
- maximal flödesmängd vid 3 bar: 9 l/min
- flödesmängd Rain (vid 3 bar): 9 l/min
- flödesmängd RainStream (vid 3 bar): 9 l/min
- strålskiva avtagbar för rengöring
- takduschen kan avmonteras vid rengöring
- montering: vägg - inbyggnadsinstallation på iBox
- ej lämpad för genomflödesvärmare
- inte inkluderad: inbyggnadsdel

Teknologi

Stråltyper