Varumärke	AXOR
Art. Namn	**AXOR ShowerSolutions** Huvuddusch 460/300 1jet för väggmontage med fyrkantig väggbricka
Art. Nr.	35278000
Yta	krom
Pos	1

Produktbild

Ritning

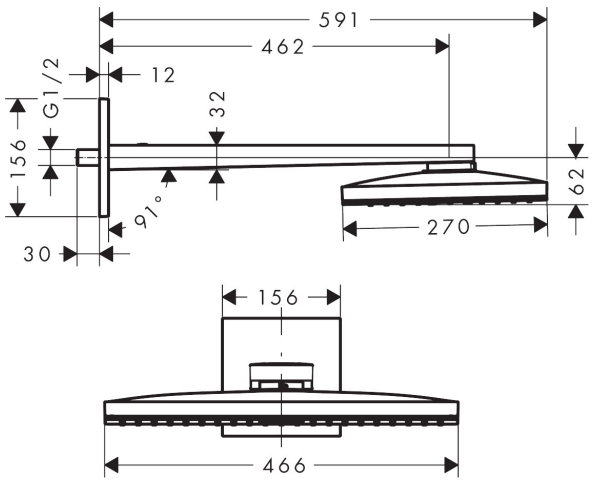

Funktioner

- består av: huvuddusch, duscharm, rosett
- duschhuvud storlek: 466 x 270 mm
- stråltyp: Rain
- material strålskiva: metall
- duscharmslängd 460 mm
- maximal flödesmängd vid 3 bar: 19 l/min
- flödesmängd Rain (vid 3 bar): 19 l/min
- strålskiva avtagbar för rengöring
- huvuddusch avtagbar för rengöring
- montering: vägg
- anslutningsgänga G ½
- lämpad för genomströmningsberedare

Teknologi

Stråltyper