AXOR

hansgrohe

Varumärke	AXOR
Art. Namn	**AXOR One** 2-håls tvättställsblandare 260 med push-open ventil
Art. Nr.	48060000
Ytskikt	krom
Pos	1

Produktbild

Teknologi

Funktioner

- bestående av: 2-håls tvättställsblandare, bottenventil
- ComfortZone 260
- överhäng 165 mm
- svängningsområde 120°
- stråltyp: normalstråle
- maximal flödesmängd vid 3 bar: 5 l/min
- Select- insats med temperaturkontroll
- temperaturbegränsning inställningsbar
- push-open avloppsventil G 1 ¼
- material bottenventil: metall
- flexibel placering av styrenhet och pip möjlig
- ljudklass: I
- flödesklass: O
- PA-IX 38031/IO

Ceritfikat

Ritning

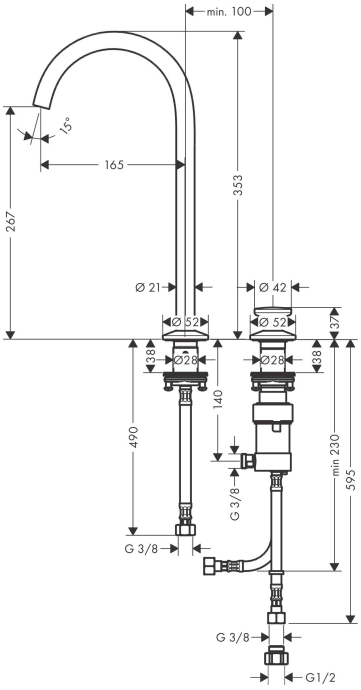

AXOR

hansgrohe
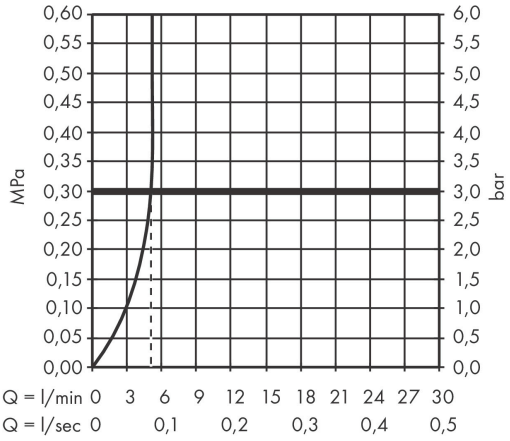
Flödesdiagram