AXOR

hansgrohe

Varumärke	hansgrohe
Art. Namn	**Raindance E** Showerpipe 360 1jet EcoSmart 9 l/min med termostat
Art. Nr.	27286000
Ytskikt	Krom
Pos	1

GERMAN DESIGN AWARD SPECIAL 2019

Produktbild

Ritning

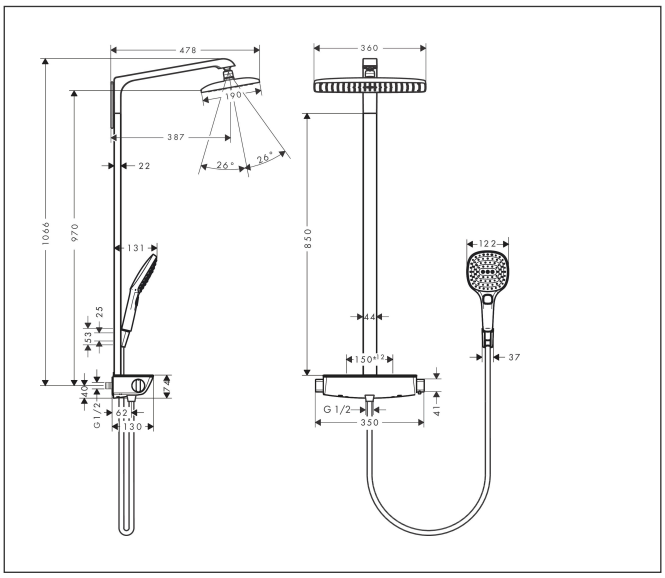

Koder/standarder

- PA-IX 19968/IBO

Funktioner

- består av: huvuddusch, handdusch, duschtermostat, duschslang, duschhållare
- huvuddusch Raindance E 360 Air
- duschstorlek huvuddusch: 360 x 190 mm
- stråltyp huvuddusch: RainAir
- kulled: huvuddusch med inställningsbar vinkel
- hylla i säkerhetsglas
- yta hylla: spegelglas
- maximal flödesmängd vid 3 bar: 9 l/min
- min. driftstryck: 1 bar
- max driftstryck: 10 bar
- stångbredd: 44 mm
- duscharmlängd huvuddusch: 380 mm
- termostat Ecostat Select
- säkerhetsspärr vid 40°C
- inställningsbar varmvattenbegränsning
- förbrukaraktivering genom vridning
- lämpad för genomflödesvärmare
- monteringstyp: ytmontering
- anslutningsstorlek DN15
- anslutningsgänga G ½
- stickmått 150 cc ± 12 mm
- skyddat mot återströmning
- stigrörslängd: 900 mm
- använd adapter nr 02026000 vid montering på befintliga G

Teknologi

XXL Performance | Quick Clean | EcoSmart | AirPower | Select

Stråltyper

Rain Air