AXOR

hansgrohe

Varumärke	hansgrohe
Art. Namn	**Crometta E** Showerpipe 240 1jet med kartermostat
Art. Nr.	27298000
Ytskikt	Krom
Pos	1

Produktbild

Ritning

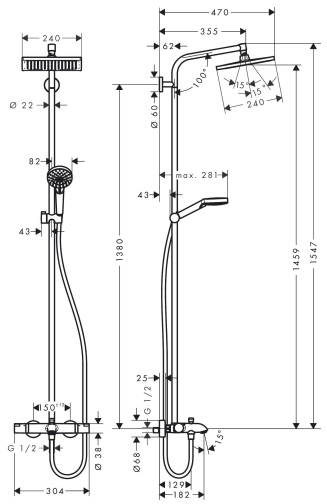

Funktioner

- består av: huvuddusch, handdusch, kartermostat, duschslang, glidfäste, duschstång
- huvuddusch Crometta E 240
- duschstorlek huvuddusch: 240 x 240 mm
- stråltyp huvuddusch: Rain
- kulled: huvuddusch med inställningsbar vinkel
- duschhållaren justerbar 45°
- yta strålskiva: krom
- stråltyp handdusch: Rain, IntenseRain
- flödesmängd Rain (vid 3 bar): 17 l/min
- flödesmängd badkarspåfyllare: 20 l/min
- min. driftstryck: 1 bar
- max driftstryck: 10 bar
- stigrör kan avkortas
- stångdiameter: 22 mm
- höjdjusterbar handduschhållare
- duscharmlängd huvuddusch: 350 mm
- termostat Ecostat Comfort
- säkerhetsspärr vid 40°C
- inställningsbar varmvattenbegränsning
- förbrukaktivering genom vridning
- lämpad för genomflödesvärmare
- monteringstyp: ytmontering
- anslutningsstorlek DN15
- anslutningsgänga G ½

Teknologi

Stråltyper