AXOR

hansgrohe

Varumärke	hansgrohe
Art. Namn	**MySelect E** Showerpipe 240 1jet med termostat
Art. Nr.	26764400
Ytskikt	Vit/Krom
Pos	1

Produktbild

Ritning

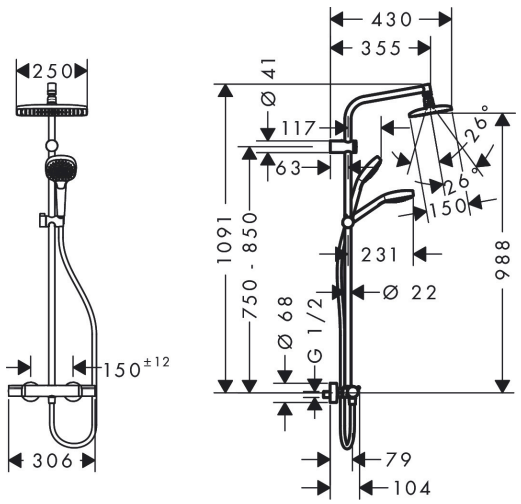

Funktioner

- består av: huvuddusch, handdusch, duschtermostat, duschslang, glidfäste
- huvuddusch Raindance S 240 Air
- duschstorlek huvuddusch: 240 mm
- stråltyp huvuddusch: RainAir
- kulled: huvuddusch med inställningsbar vinkel
- flödesmängd RainAir (vid 3 bar): 20 l/min
- min. driftstryck: 1 bar
- max driftstryck: 10 bar
- höjdjusterbar handduschhållare
- duscharmlängd huvuddusch: 380 mm
- svängbar duscharm
- termostat Versostat²
- säkerhetsspärr vid 40°C
- inställningsbar varmvattenbegränsning
- förbrukaraktivering genom vridning
- lämpad för genomflödesvärmare
- monteringstyp: ytmontering
- anslutningsstorlek DN15
- anslutningsgänga G ½
- stickmått 150 cc ± 12 mm
- variabelt cc-mått
- skyddat mot återströmning
- stigrörslängd: 1023 mm
- montering: väggmontage

Teknologi

Stråltyper