AXOR

hansgrohe

Varumärke	hansgrohe
Art. Namn	**Croma Select S** Showerpipe 280 1jet med kartermostat
Art. Nr.	26792000
Ytskikt	Krom
Pos	1

Produktbild

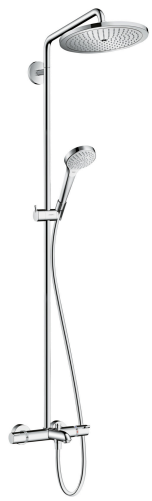

Ritning

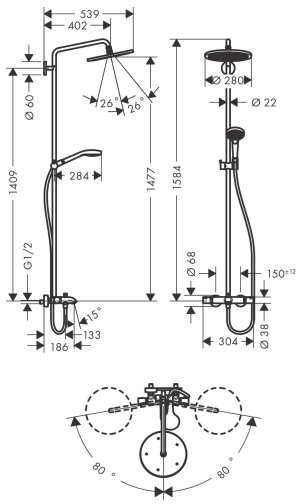

Koder/standarder

- PA-IX 16988/IOCB

Funktioner

- består av: huvuddusch, handdusch, kartermostat, duschslang, glidfäste, duschstång
- huvuddusch Croma 280
- duschstorlek huvuddusch: 280 mm
- stråltyp huvuddusch: RainAir
- kulled: huvuddusch med inställningsbar vinkel
- yta strålskiva: krom
- stråltyp handdusch: massage, IntenseRain, SoftRain
- flödesmängd RainAir (vid 3 bar): 16 l/min
- flödesmängd badkarspåfyllare: 20 l/min
- min. driftstryck: 1 bar
- max driftstryck: 10 bar
- stigrör kan avkortas
- stångdiameter: 22 mm
- höjdjusterbar handduschhållare
- svängbar duscharm
- termostat Ecostat Comfort
- säkerhetsspärr vid 40°C
- inställningsbar varmvattenbegränsning
- förbrukaktivering genom vridning
- lämpad för genomflödesvärmare
- monteringstyp: ytmontering
- anslutningsstorlek DN15
- anslutningsgänga G ½
- stickmått 150 cc ± 12 mm

Teknologi

Stråltyper