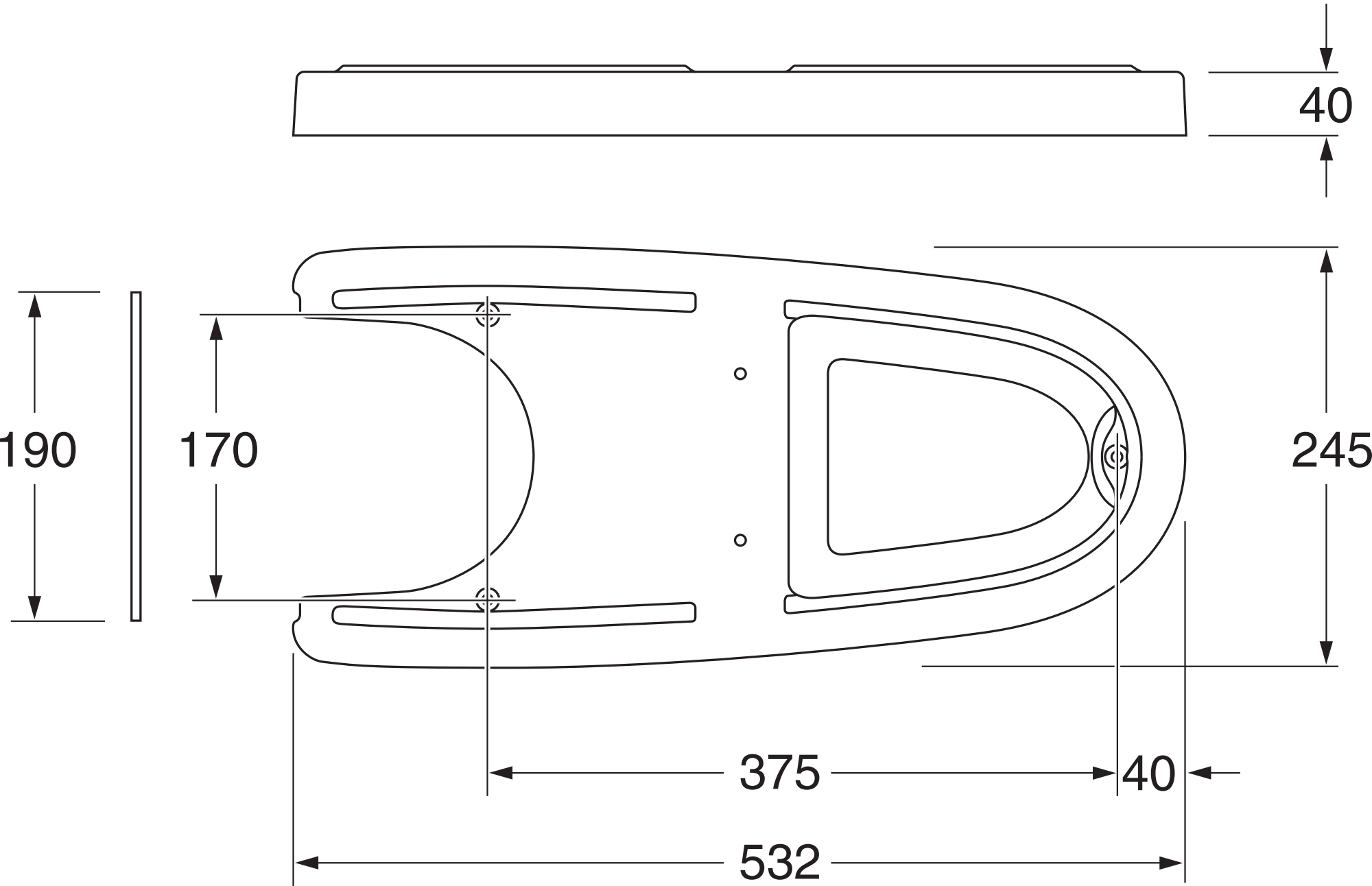
40
190
170
245
375
40
532