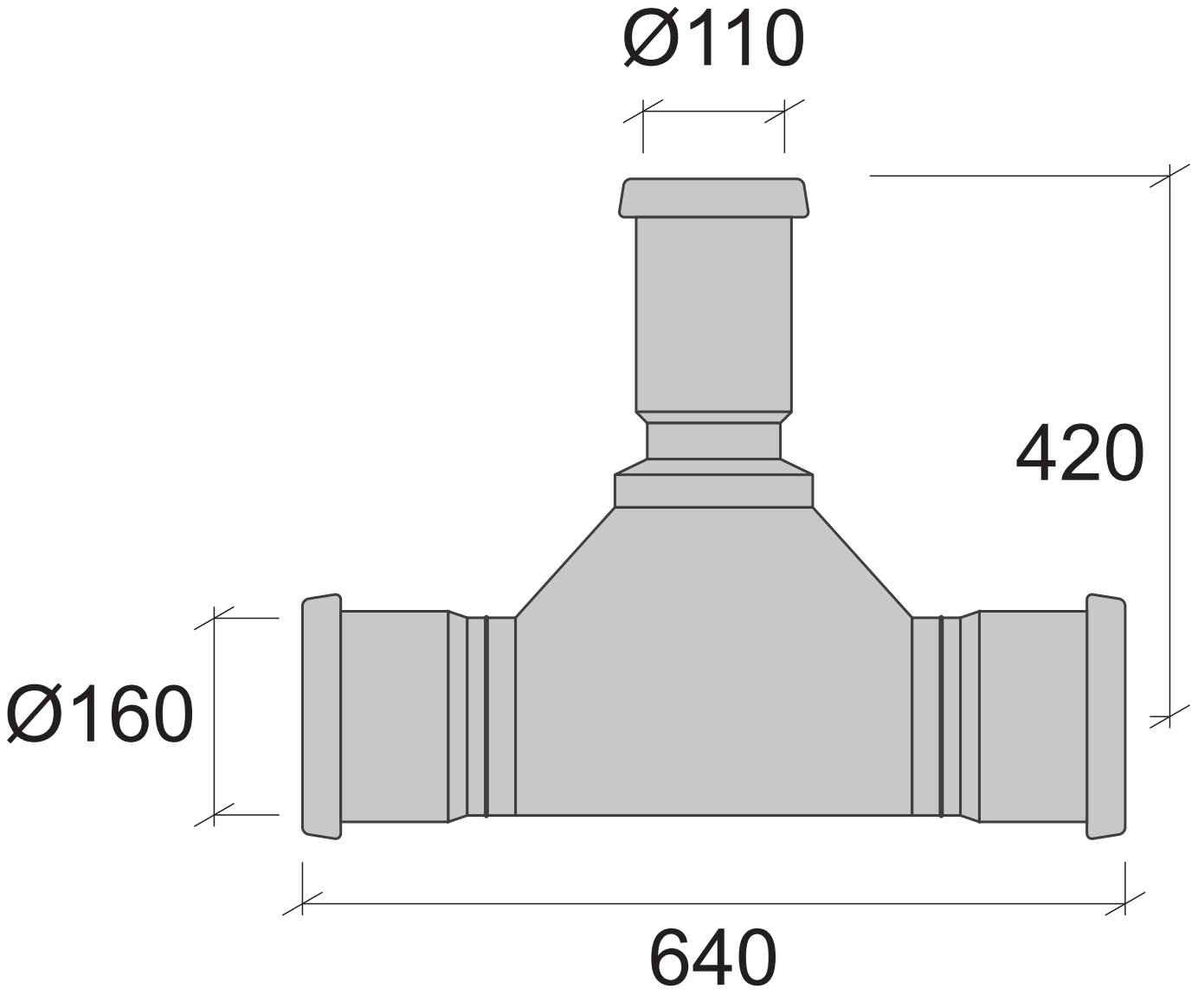
Ø110
420
Ø160
640