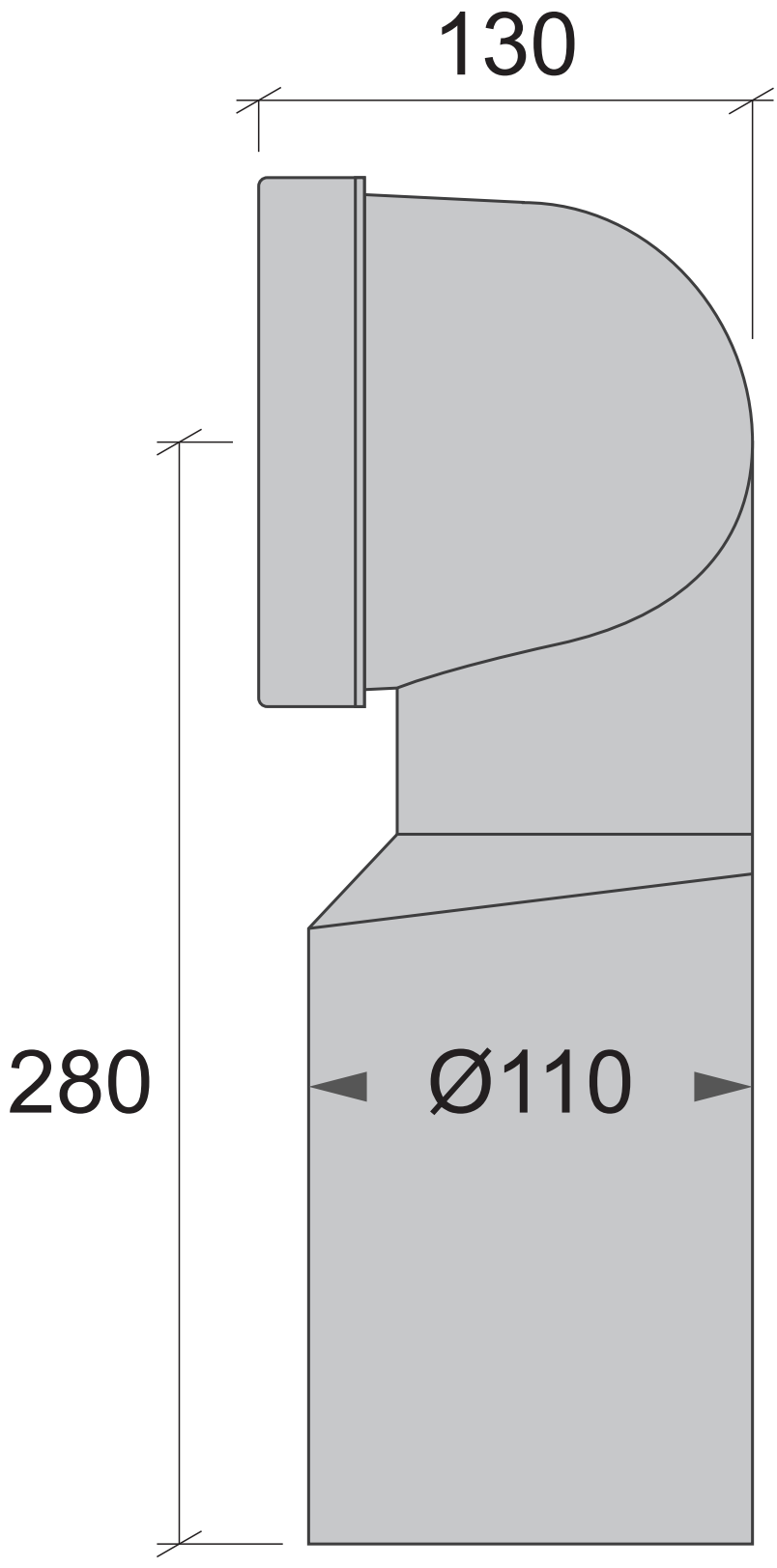
130
280
Ø110