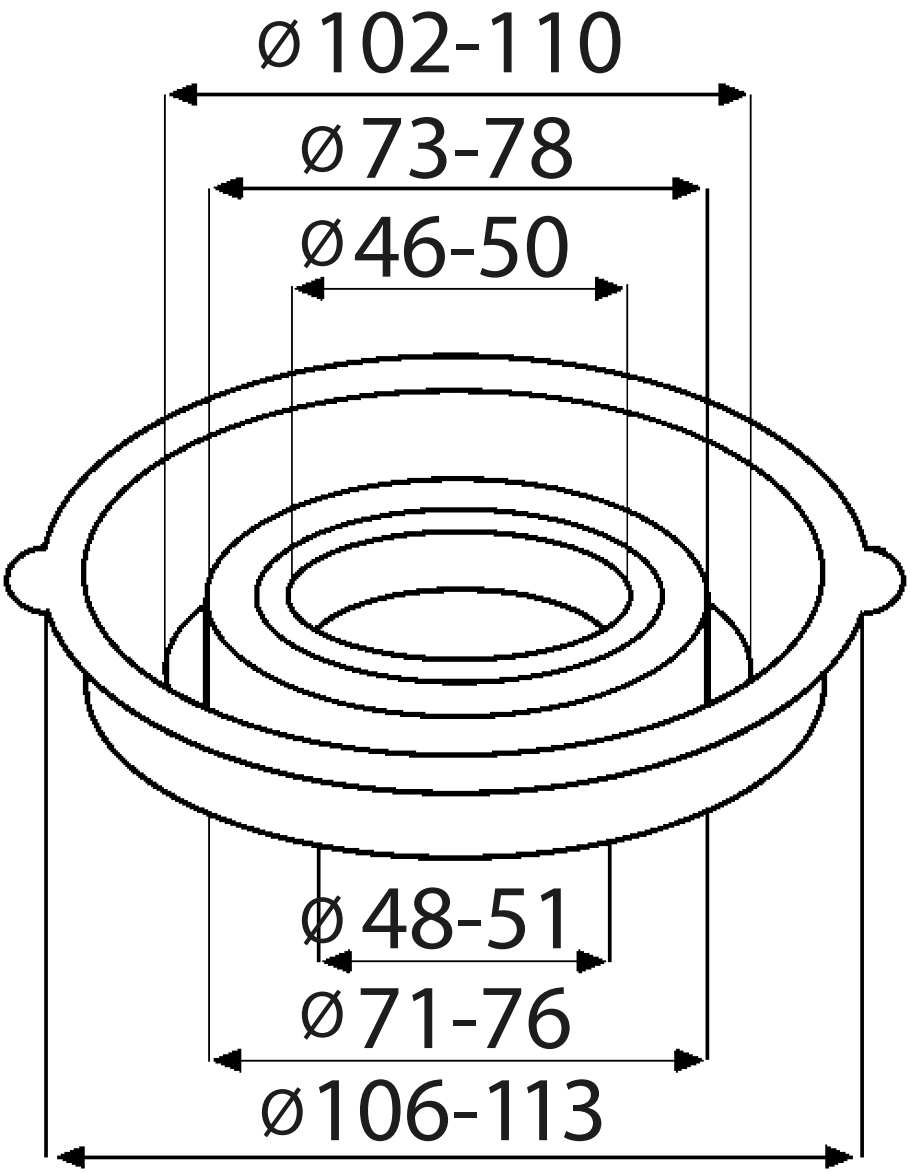
Ø102-110
Ø73-78
Ø46-50
Ø48-51
Ø71-76
Ø106-113