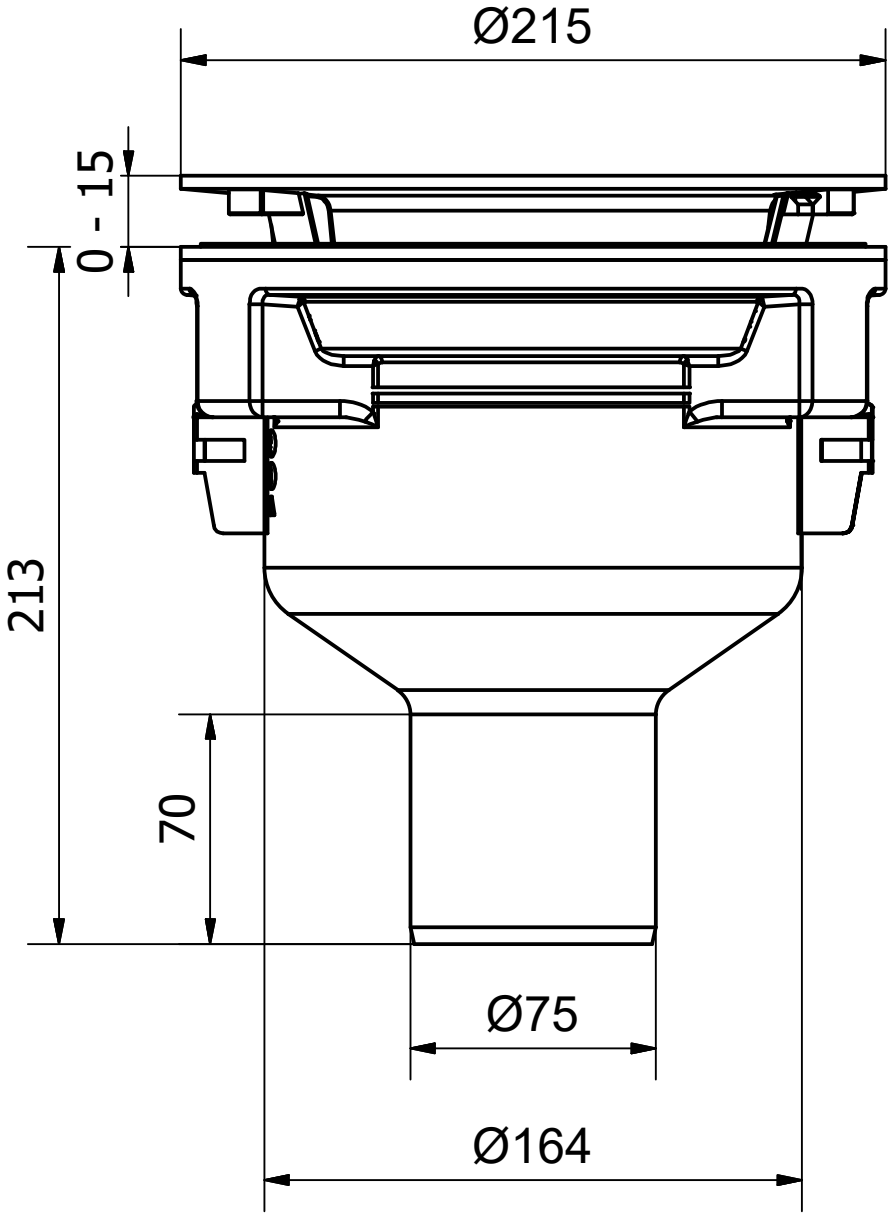
Ø215
0 - 15
213
70
Ø75
Ø164