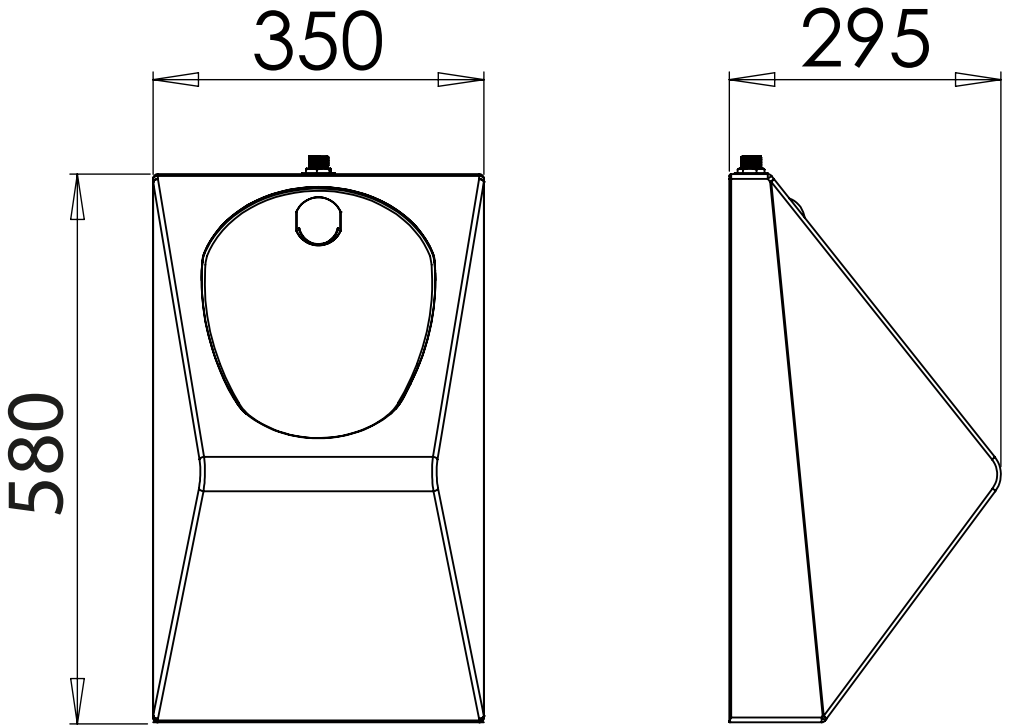
350
295
580