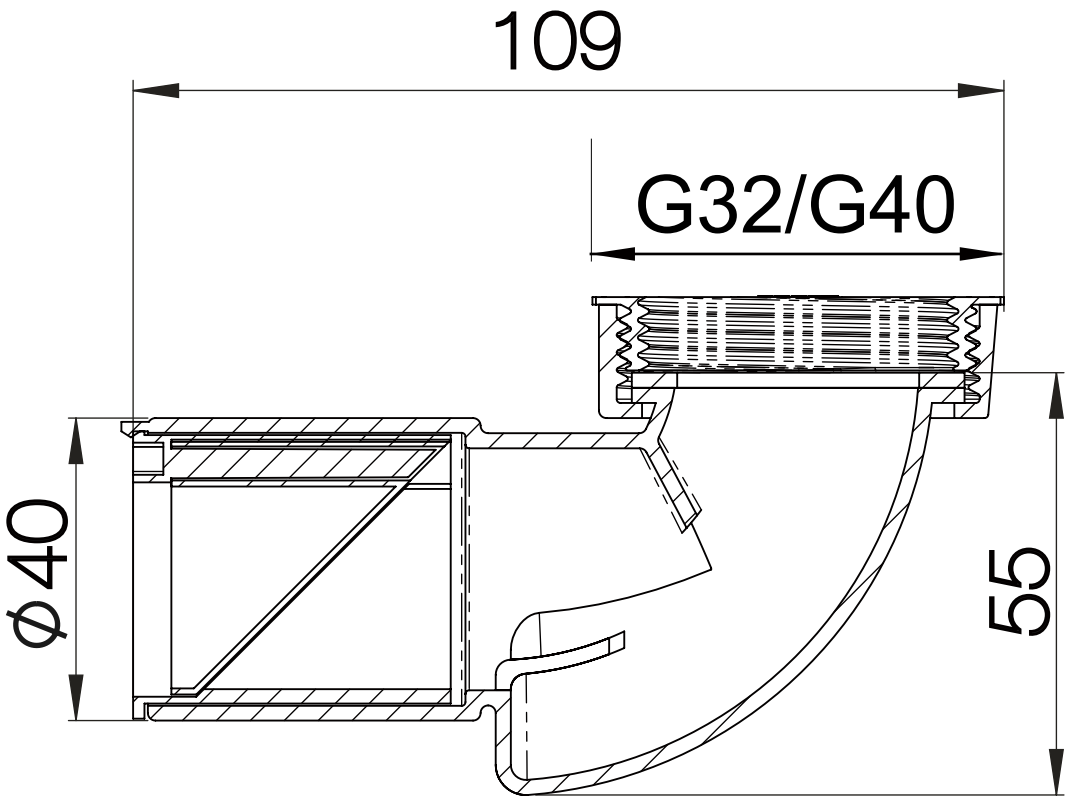
109
G32/G40
ϕ40
55