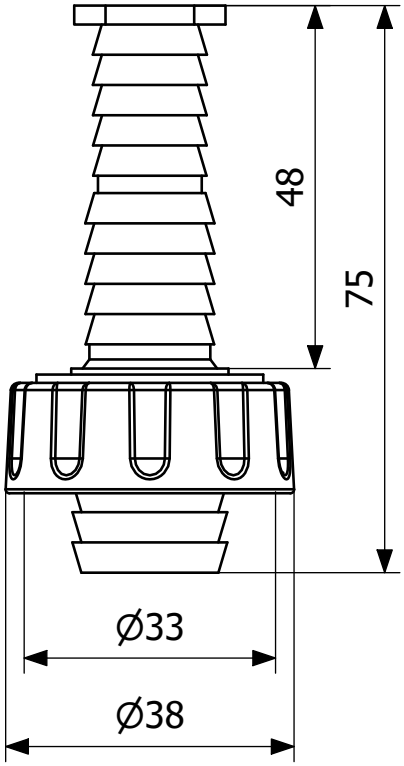
48
75
Ø33
Ø38