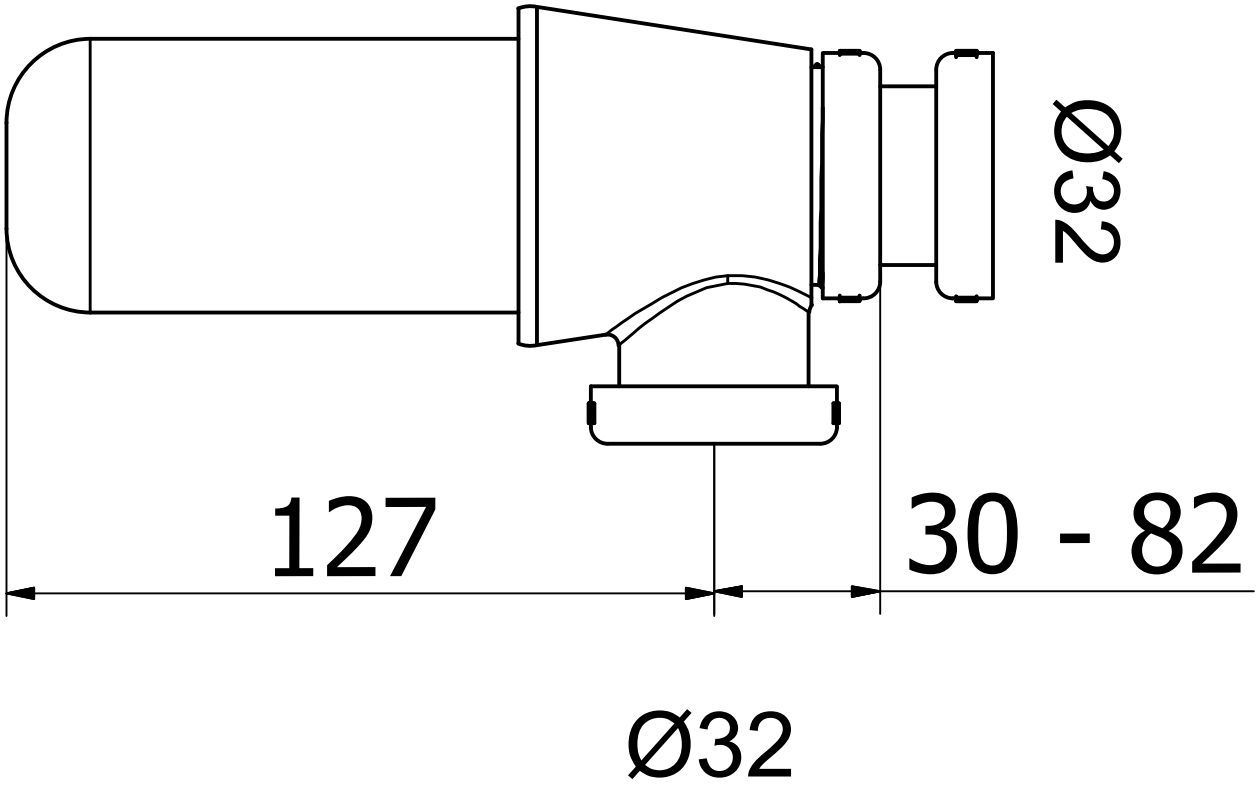
Ø32
127
30 - 82
Ø32