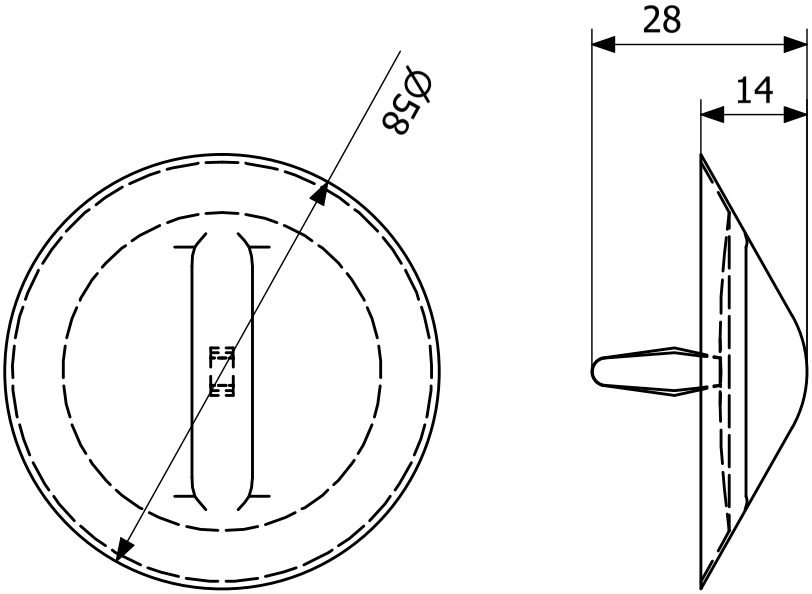
Ø58
28
14