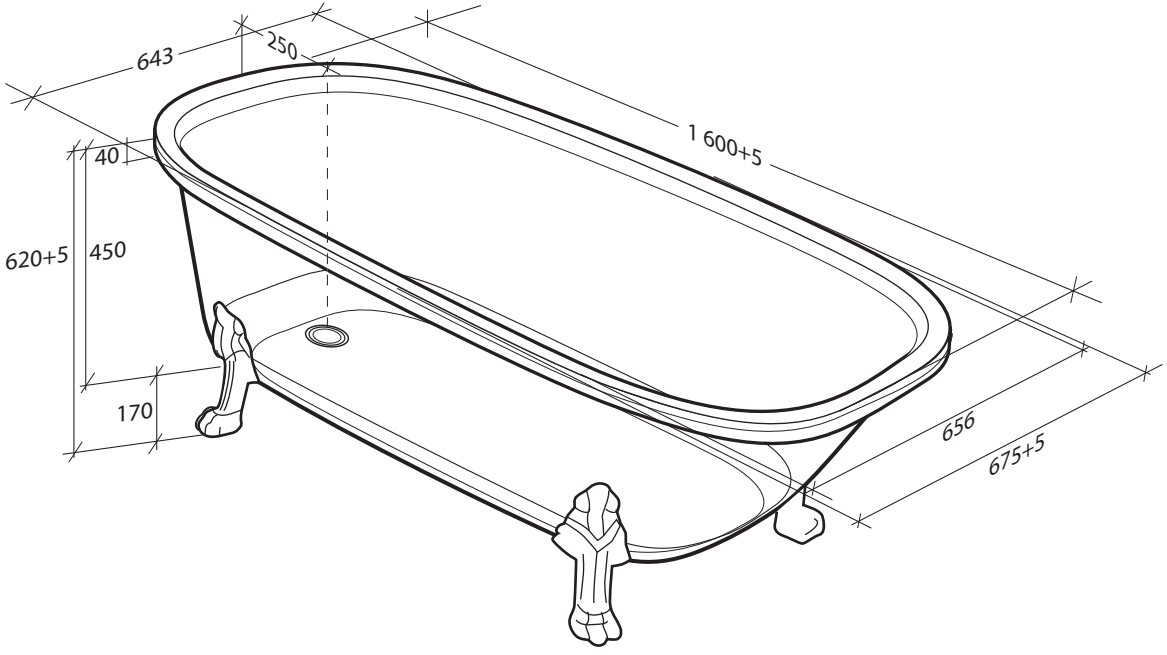
643
250
1 600+5
40
620+5
450
170
656
675+5