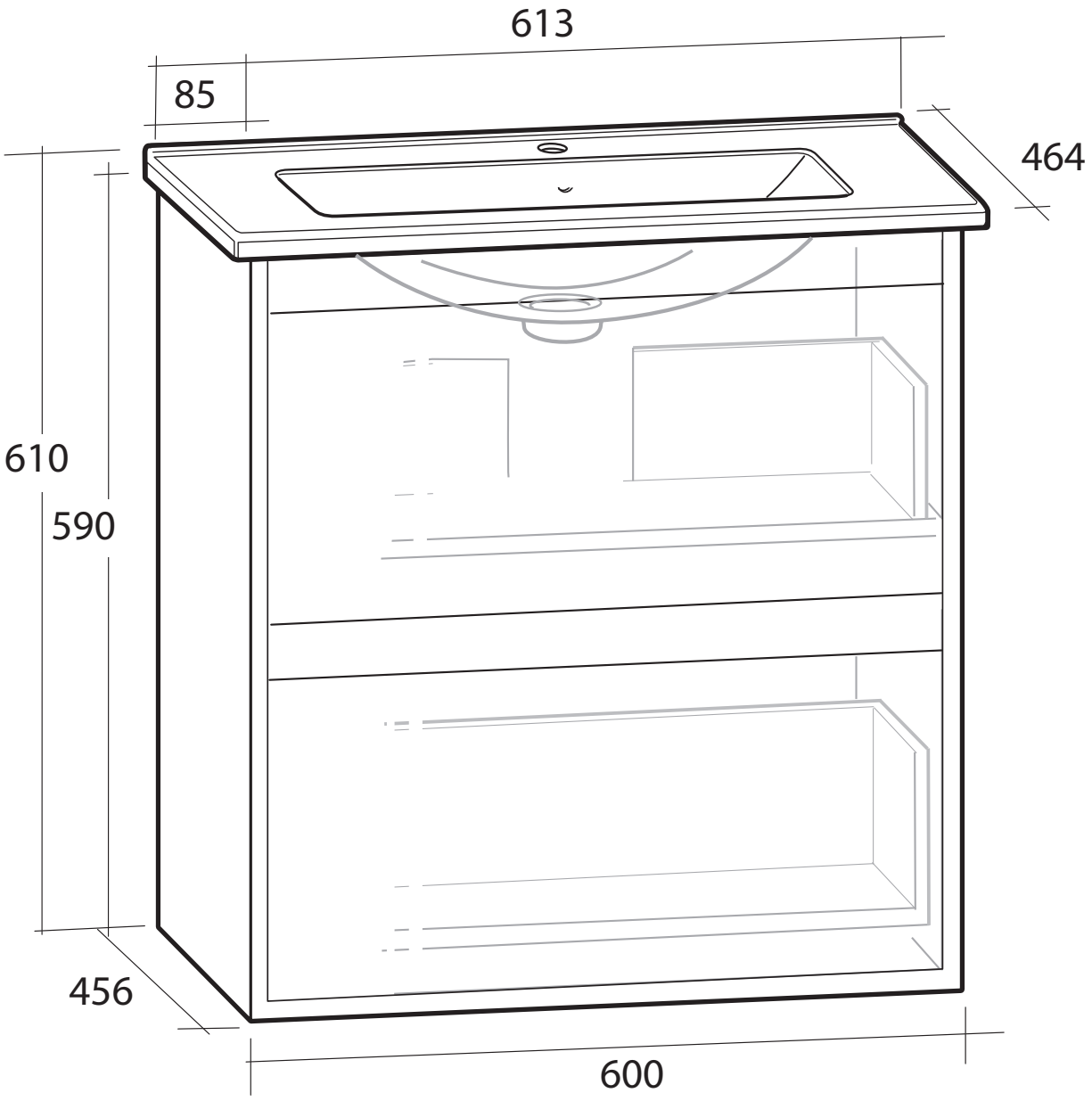
613
85
464
610
590
456
600