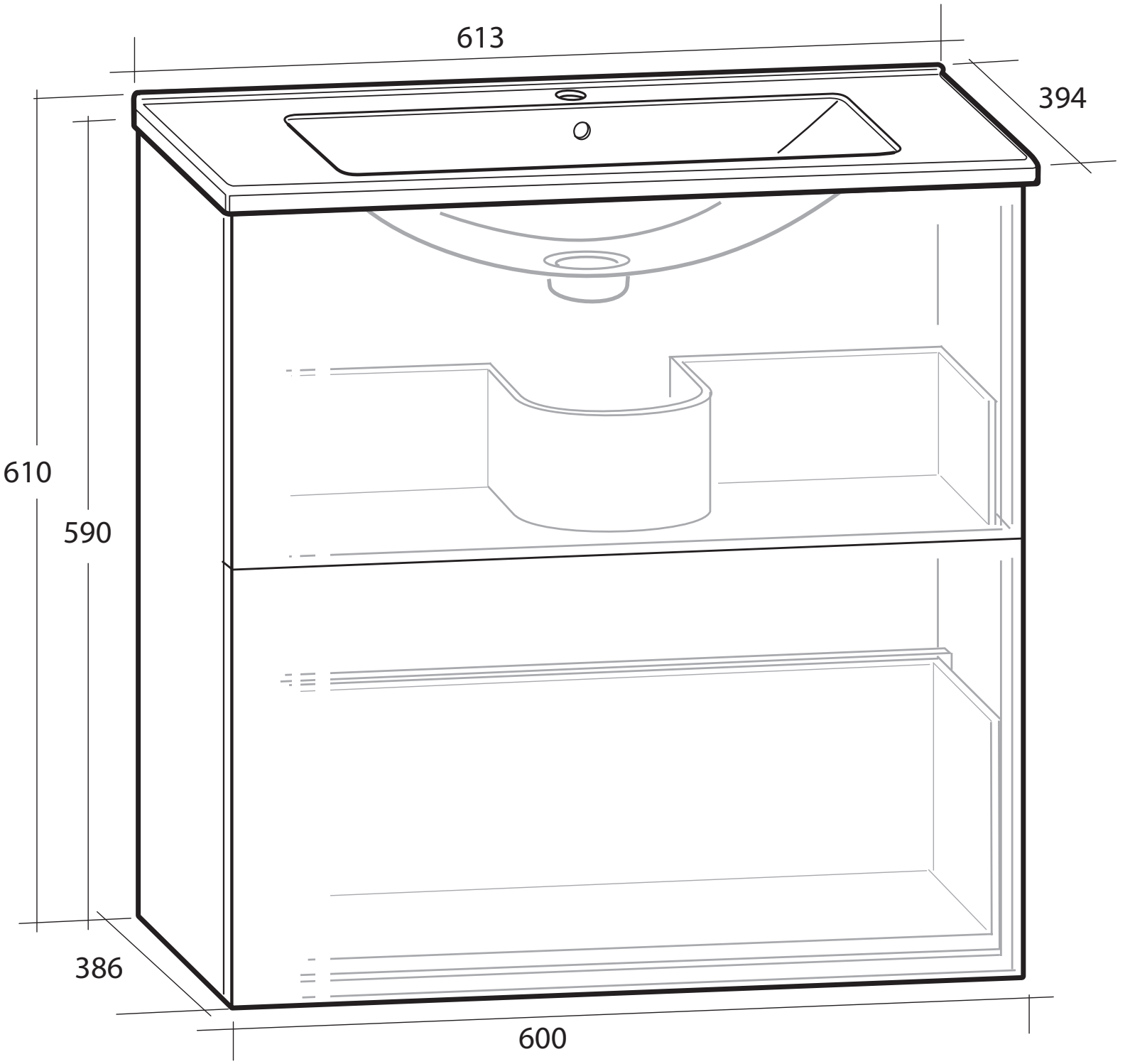
613
394
610
590
386
600