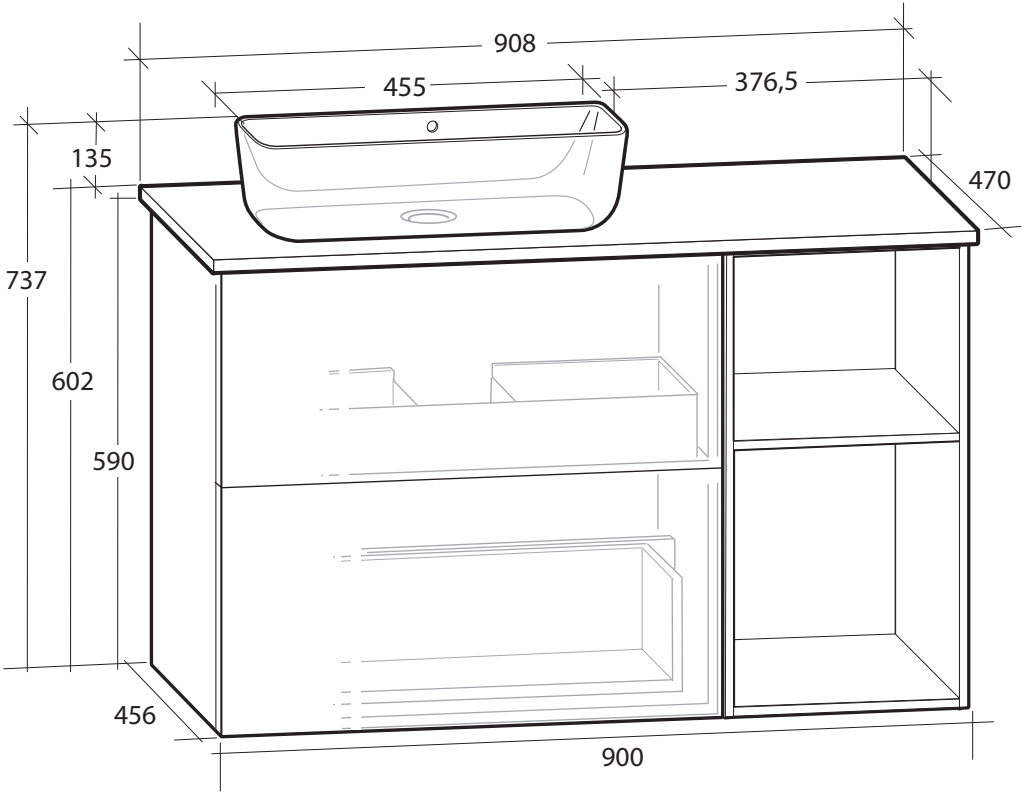
908
455
376,5
135
470
737
602
590
456
900