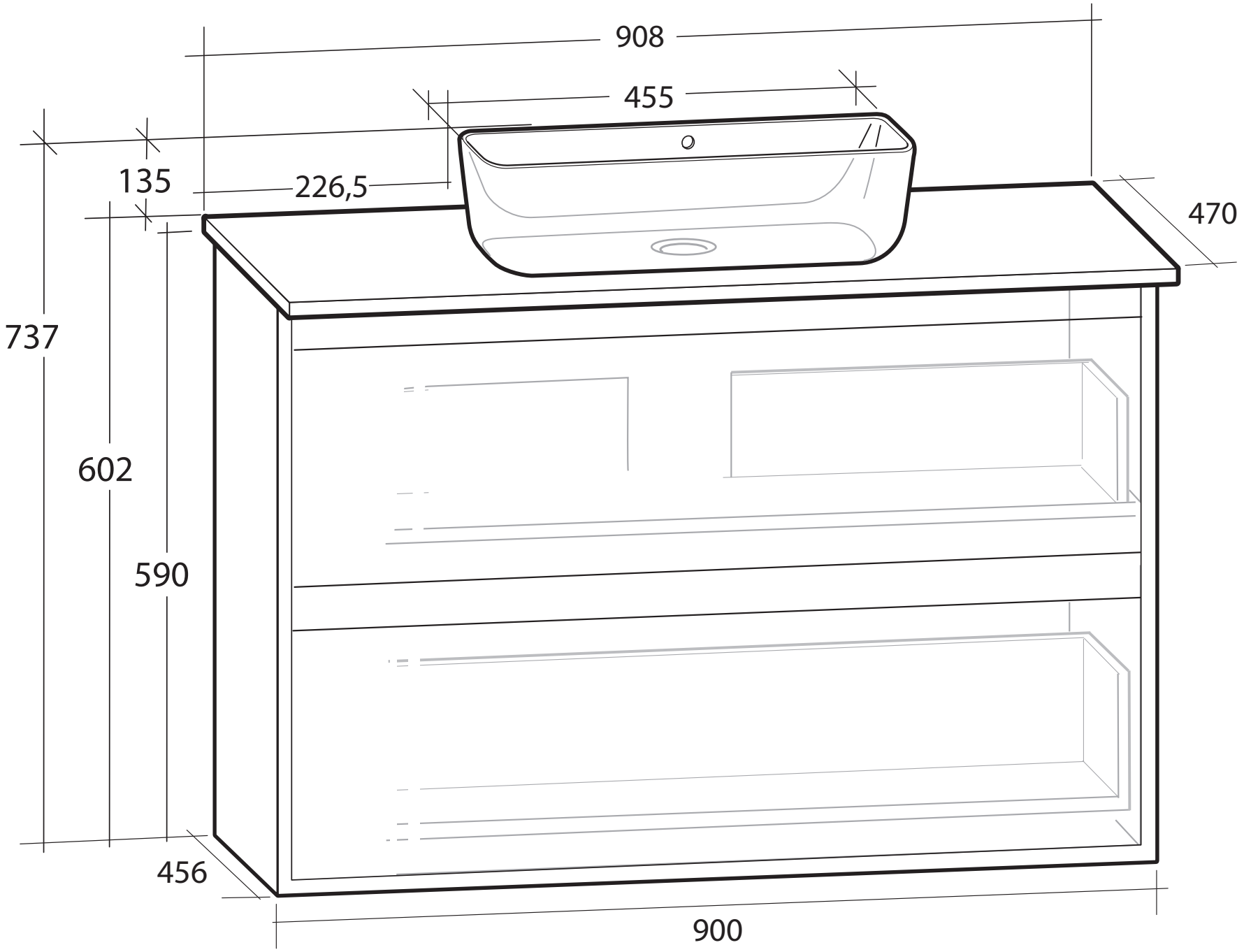
908
455
135
226,5
470
737
602
590
456
900