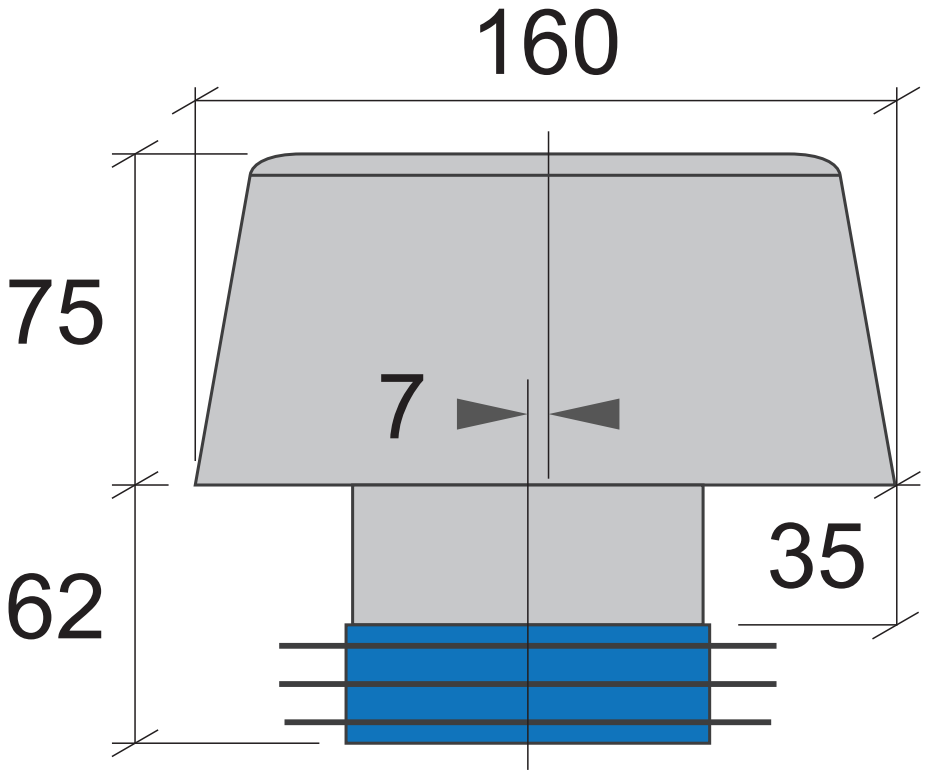
160
75
7
62
35