**Metris**
**Metris 1-grepps köksblandare, med utdragbar handdusch**
Ytskikt: **krom** Art.nr. : **14821000**

## Produktdetaljer

**Produktinformation**

- svängningsområde 110° / 150°
- vertikalt handtag läge för bekväm användning även med lite utrymme framför muren
- inställningsbar stråle
- MagFit magnetisk duschhållare
- Quick-Connect duschslang
- lämpad för genomflödesvärmare

## Artikeldetaljer

| | |
|---|---|
| RSK-nr. | 8227556 |
| Pris exkl. moms | 2.945,25 SEK |
| Pris inkl. moms | 3.682,00 SEK |

## Tekniska lösningar

Comfort Zone

## Produktbild

## Måttskiss

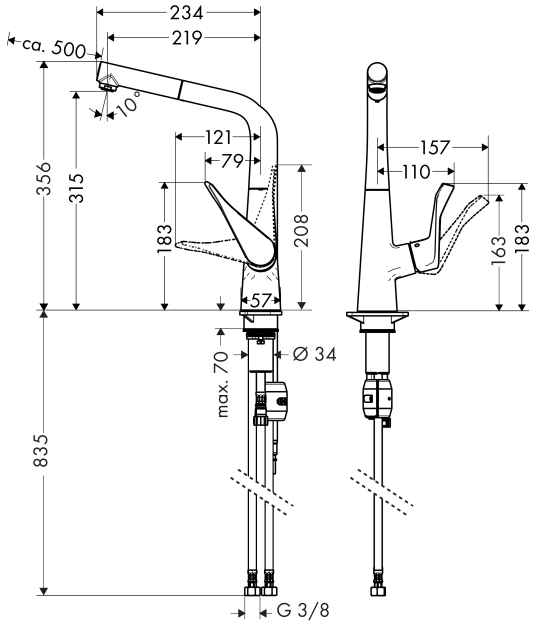

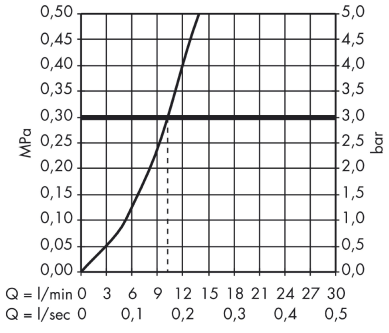
## Genomflödesprogram